IAT 40-3025 LI

Akku Rasentrimmer
Cordless Grass Trimmer
Coupe-bordures à batterie
Tagliabordi a batteria
Akumulátorová strunová sekačka
Akumulátorové strunová kosačka
Akumuliatorinė žoliapjovė
Akumulatorska kosa z nitko

DE **Gebrauchsanweisung** - Originalbetriebsanleitung
Vor Inbetriebnahme Gebrauchsanweisung lesen!

GB **Operating Instructions** - Translation of the original Operating Instructions
Read operating instructions before use!

FR **Manuel d'utilisation** - Traduction du mode d'emploi d'origine
Lire attentivement le mode d'emploi avant chaquemise en service!

IT **Istruzioni per l'uso** - Traduzione delle istruzioni per l'uso originali.
Prima della messa in funzione leggere le istruzioni per l'utilizzo!

CZ **Návod k použití** - Překlad původního návodu k použití
Před použitím je nutné si přečíst návod k použití!

SK **Návod na obsluhu** - Preklad pôvodného návodu na použitie
Pred použitím prístroja si pozorne prečítajte návod na obsluhu.

LT **Naudojimo instrukcija** - Naudojimo instrukcijos originalo kalba vertimas
Prieš naudodami įrankį, perskaitykite naudojimo instrukciją.

SI **Navodila za uporabo** - Prevod originalnih navodil za uporabo
Pred uporabo preberite navodila za uporabo!

73711284-05

CE

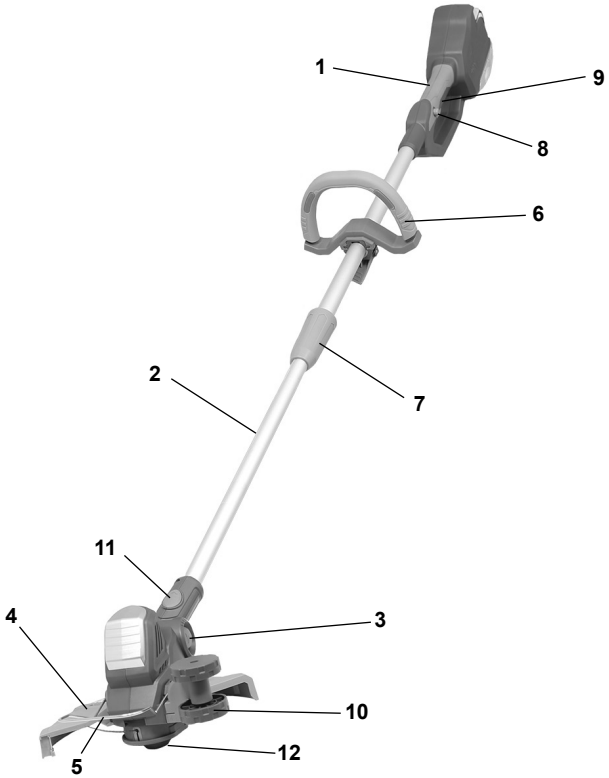

DE - Bezeichnung der Teile

1 Handgriff
2 Teleskoprohr
3 Winkelverstellung (Trimmerkopf)
4 Schutzabdeckung
5 Pflanzenschutzbügel
6 Zusatzhandgriff
7 Höhenverstellung
8 Einschaltsperre
9 Ein/Aus Schalter
10 Führungsrad
11 Taster (Trimmerkopf-Drehung)
12 Fadenspule

GB - Description of the parts

1 Handle
2 Telescopic tube
3 Angle adjustment
4 Protective cover
5 Plant protector
6 Additional handle
7 Height adjustment
8 Switch lock
9 On/off switch
10 Guide wheel
11 Locking (Trimmer head adjustment)
12 Nylon spool

FR - Désignation des pièces

1 Poignée
2 Tuyau télescopique
3 Réglage de l‘angle
4 Couvercle de protection
5 Protection pour les plantes
6 Poignée supplémentaire
7 Réglage de la hauteur
8 Blocage de mise en marche
9 Commutateur marche/arrêt
10 Roue de guidage
11 Verrouillage (Réglage de la tête du coupe)
12 Fil de coupe

IT - Denominazione dei componenti

1 Impugnatura
2 Tubo telescopico
3 Dispositivo di regolazione angolo
4 Copertura di protezione
5 Protezione per piante
6 Impugnatura aggiuntiva
7 Dispositivo di regolazione altezza
8 Blocco di accensione
9 Interruttore di accensione/ spegnimento
10 Bloccaggio (Ruota di motrice)
11 Regolazione testina del tagliaerba
12 Filo di taglio

CZ - Označení dílů

1 Rukojeť
2 Teleskopická trubka
3 Přestavení úhlu (hlava sekačky)
4 Ochranný kryt
5 Třmen k ochraně rostlin
6 Pomocná rukojeť
7 Přestavení výšky
8 Blokování zapnutí
9 Spínač zap/vyp
10 Vodicí kolečko
11 Tlačítko (otáčení hlavy sekačky)
12 Řezací hlava

SK - Označenie dielov

1 Rukoväť
2 Teleskopická rúra
3 Prestavenie uhla (hlava vyžínača)
4 Ochranný kryt
5 Oblúk na ochranu rastlín
6 Prídavná rukoväť
7 Nastavenia výšky
8 Blokovanie zapnutia
9 Spínač zap/vyp
10 Vodiaceho valčeka
11 Tlačidlo (otočenie hlavy vyžínača)
12 Strunová hlava

LT - Dalių aprašymas

1 Rankena
2 Teleskopinis vamzdis
3 Kampo reguliavimas
4 Apsauginis gaubtas
5 Augalų apsauga
6 Papildoma rankena
7 Aukščio reguliavimas
8 Jungiklio užraktas
9 Įjungimo/išjungimo jungiklis
10 Kreipiantysis ratukas
11 Fiksatorius (trimerio galvutės reguliavimas)
12 Nailono ritė

SI - Opis sestavnih delov

1 ročaj
2 teleskopska cev
3 nastavitev kota
4 zaščitni pokrov
5 zaščita za rastline
6 dodatni ročaj
7 nastavitev dolžine
8 zaklepno stikalo
9 stikalo za vklop/izklop
10 vodilno kolo
11 zaklep (nastavitev glave kose)
12 najlonska nitka

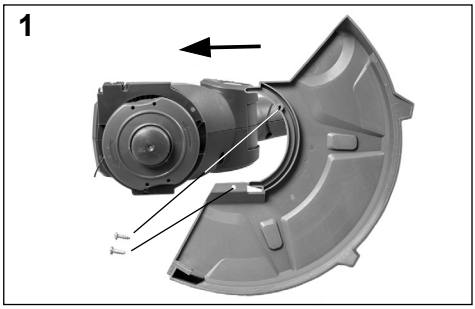

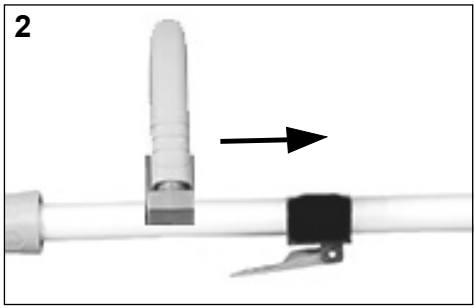

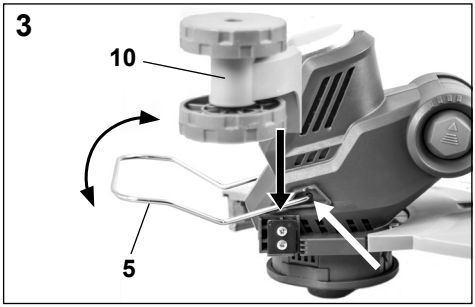

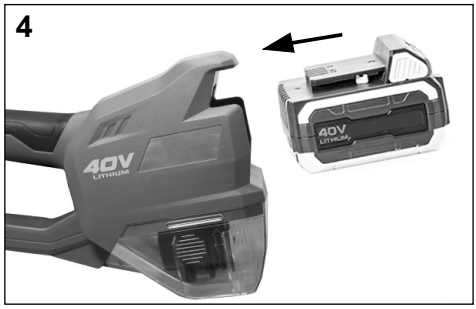

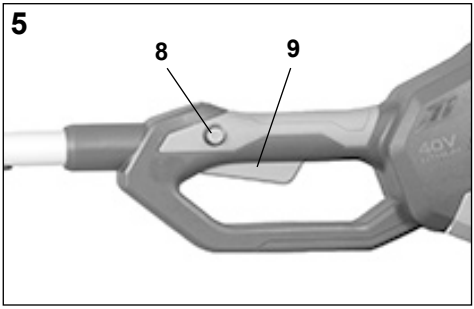
5
8
9
40V

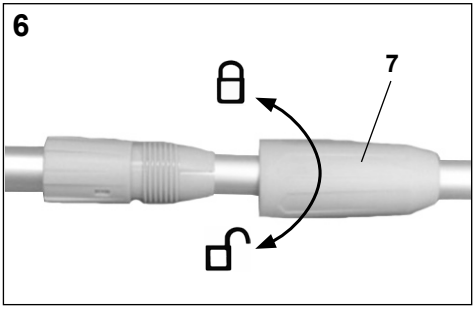
6
7

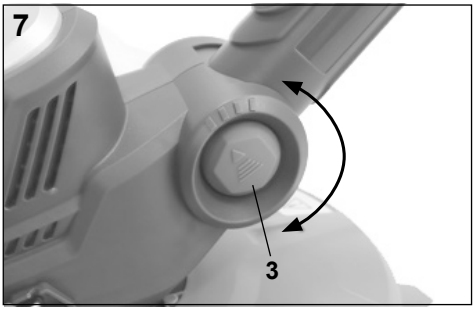
7
3

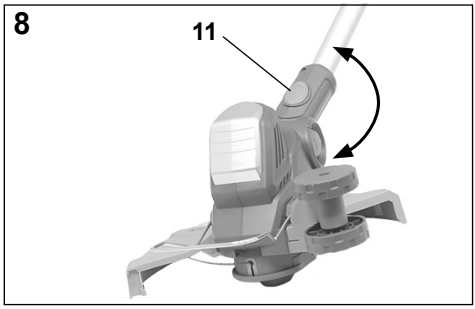
8
11

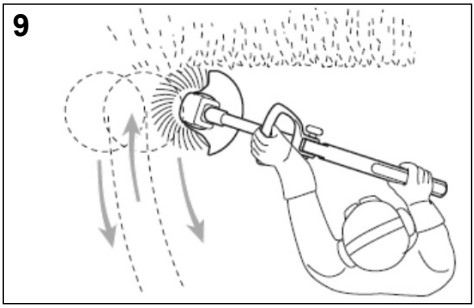
9

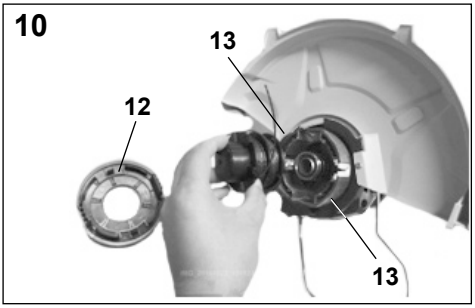
10
13
12
13

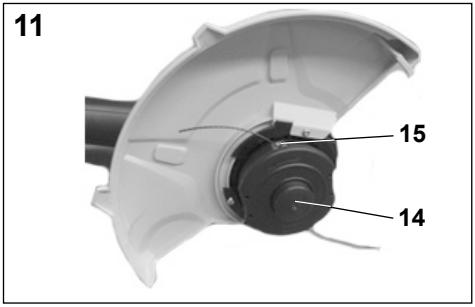
11
15
14

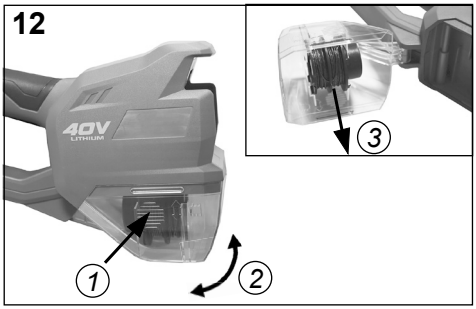
12
40V
LITHIUM
1
2
3

13

INHALTSVERZEICHNIS

	Seite
Abbildung	1 - 4
Abbildung und Erklärung der Piktogramme	DE - 2
Technische Daten	DE - 2
Sicherheitshinweise	DE - 3
1) Korrekter und sicherer Gebrauch	
2) Wartung	
3) Allgemeine Hinweise	
4) Anwendungshinweise	
5) Sorgfältiger Umgang und Gebrauch von Akkugeräten	
Verwendungszweck	DE - 5
Restrisiken	
Montage	DE - 5
Inbetriebnahme	DE - 6
Hinweise zur Einstellung der Rohrlänge und Einrichtung als Kantenschneider	DE - 6
Hinweis zur Arbeit mit dem Trimmer	DE - 6
Fadenspule erneuern	DE - 6
Schneidfaden automatisch verlängern	DE - 6
Störungen	DE - 6
Wartung und Pflege	DE - 6
Reparaturdienst	DE - 7
Entsorgung und Umweltschutz	DE - 7
Ersatzteile	DE - 7
Gewährleistung- und Garantiebedingungen	
Konformitätserklärung	
Service	

Abbildung und Erklärung der Piktogramme

1 2 3 4 5 6 7 8

1 Achtung Gefahr!
2 Lesen Sie die Gebrauchsanweisung vor der ersten Inbetriebnahme!
3 Tragen Sie Schutzbrille und Gehörschutz!
4 Gerät nicht im Regen und bei Nässe benutzen!
5 Vor Überprüfung, Wartung, Reinigung und Einstellarbeiten immer den Akku entfernen!
6 Achten Sie auf weggeschleuderte Gegenstände.
7 Dritte aus dem Gefahrenbereich fernhalten!
8 Achtung Umweltschutz! Dieses Gerät darf nicht mit dem Hausmüll/Restmüll entsorgt werden. Das Altgerät nur in einer öffentlichen Sammelstelle abgeben.

Akku Rasentrimmer IAT 40-3025 LI

Technische Daten

Betriebsspannung	40 V DC
Drehzahl n_0	7200 min^{-1}
Schnittkreis Ø	300 mm
Fadenstärke	1,6 mm
Fadenvorrat	2 x 3 m
Fadenverlängerung	Tip-Automatik
Akkutyp *	R3-360-AH-U-02, R3-360-AH-U-01, D01101103
Betriebsspannung / Akkukapazität / Akku Leistung	Li-Ion 40 V / 2,5 Ah / 100 Wh
Ladestation *	R3-360-3A-02 Schnell-Lader R3-360-1A-02 Ladegerät
Laufzeit	max. 40 Min.
Gewicht (ohne Akku)	2,8 kg
Schalldruckpegel (EN 50636-2-91)	80 dB(A) [K 3,0 dB(A)]
Schallleistungspegel (EN 50636-2-91)	96 dB(A)
Vibrationen am Handgriff (EN 50636-2-91)	< 2,5 m/s^2 [K 1,5 m/s^2]

* nicht im Lieferumfang enthalten

Die Geräte entsprechen der Schutzklasse III.

Technische Änderungen bleiben vorbehalten.

Angaben zur Geräuschemission gemäß Produktsicherheitsgesetz (ProdSG) bzw. EG-Maschinenrichtlinie: Der Schalldruckpegel am Arbeitsplatz kann 80 dB (A) überschreiten. In dem Fall sind Schallschutzmaßnahmen für den Bediener erforderlich (z.B. Tragen eines Gehörschutzes).

Bitte beachten Sie: Dieses Gerät darf in Wohngebieten nach der deutschen Maschinenlärmschutzverordnung vom September 2002 an Sonn- und Feiertagen sowie an Werktagen von 20:00 Uhr bis 7:00 Uhr nicht in Betrieb genommen werden.

Sicherheitshinweise

⚠ **Achtung!** Sämtliche Anweisungen sind zu lesen. Fehler bei der Einhaltung der nachstehend aufgeführten Anweisungen können elektrischen Schlag, Brand- und/oder schwere Verletzungen verursachen. Der nachfolgend verwendete Begriff „Elektrowerkzeug“ bezieht sich auf netzbetriebene Elektrowerkzeuge (mit Netzkabel) und auf akkubetriebene Elektrowerkzeuge (ohne Netzkabel).

BEWAHREN SIE DIESE ANWEISUNGEN GUT AUF.

1) Korrekter und sicherer Gebrauch

a) tragen Sie einen Augenschutz oder eine Schutzbrille;
b) erlauben Sie nie, dass Kinder oder Personen, die mit den genannten Anweisungen nicht vertraut sind, die Maschine benutzen;
c) unterbrechen Sie den Gebrauch der Maschine, wenn Personen, vor allem Kinder oder Haustiere, in der Nähe sind;
d) benutzen Sie die Maschine nur bei Tageslicht oder guter künstlicher Beleuchtung;
e) vor Inbetriebnahme der Maschine und nach irgendwelchem Aufprall, prüfen Sie sie auf Anzeichen von Verschleiß oder Beschädigung, und lassen Sie notwendige Reparaturen durchführen;
f) benutzen Sie die Maschine nicht mit beschädigten oder fehlenden Schutzeinrichtungen;
g) halten Sie immer Hände und Füße von der Schneideinrichtung entfernt vor allem, wenn Sie den Motor einschalten;
h) montieren Sie nie metallische Schneidelemente;
i) benutzen Sie nie Ersatz- und Zubehörteile, die vom Hersteller nicht vorgesehen oder empfohlen sind;
j) entfernen Sie den Akku vor Prüfung, Reinigung oder Arbeiten an der Maschine und wenn sie nicht im Gebrauch ist;
k) achten Sie darauf, dass Luftöffnungen frei von Verschmutzungen sind;

2) Wartung

a) lagern Sie die Maschine nicht in Reichweite von Kindern;
b) elektrisch betriebene Trimmer sollten nur von authorisierten Personen instand gesetzt werden;
c) benutzen Sie nur Ersatz- und Zubehörteile, die vom Hersteller empfohlen sind.
d) Schneidkopf regelmäßig von Gras reinigen.
e) Schneidkopf regelmäßig in kurzen Abständen überprüfen. Bei wahrnehmbaren Veränderungen (Vibration, Geräusche) sofort Trimmer abschalten und sicher festhalten. Schneidkopf überprüfen - auf Anrisse achten.
f) Schadhaften Schneidkopf sofort auswechseln lassen - auch bei scheinbar geringfügigen Haarrissen. Beschädigten Schneidkopf nicht reparieren.
g) Reinigen Sie nach jedem Gebrauch Ihren Trimmer sorgfältig. Säubern Sie die Luftöffnungen.
h) Kunststoffteile mit feuchtem Tuch reinigen. Scharfe Reinigungsmittel können den Kunststoff beschädigen.
i) Lassen Sie kein fließendes Wasser in das Gerät gelangen und spritzen Sie es nicht mit Wasser ab.
j) Bewahren Sie den Trimmer trocken und frostsicher auf.

3) Allgemeine Hinweise

1. Lesen Sie die Bedienungsanleitung sorgfältig durch.
2. Machen Sie sich mit den Steuer- oder Regeleinrichtungen und der ordnungsgemäßen Verwendung des Gerätes vertraut.
3. Vor Gebrauch muss der Akku auf Anzeichen einer Beschädigung oder Alterung untersucht werden. Den Rasentrimmer nicht verwenden, wenn der Akku beschädigt oder abgenutzt ist. Beschädigte Schneidköpfe nicht verwenden.
4. Nehmen Sie den Rasentrimmer (Rasenkantenschneider) nicht in Betrieb, wenn die Leitungen beschädigt oder abgenutzt sind.
5. Warnung: Die Rotation der Schneidwerkzeuge dauert nach dem Abschalten des Motors noch an.
6. Vor jedem Arbeitsbeginn Trimmer auf einwandfreie Funktion und vorschriftsmäßigen, betriebssicheren Zustand prüfen. Besonders wichtig sind Akku, Schalter und Schneidkopf.
7. Zum kurzzeitigen Transport des Trimmers (z.B. zu einer anderen Arbeitsstelle) Schalter loslassen.

4) Anwendungshinweise

1. Die Schutzabdeckung muss beim Einschalten des Trimmers dem Körper zugewandt sein.

2. Schutzbrille oder Augenschutz, geschlossene Schuhe mit griffiger Sohle, eng anliegende Arbeitskleidung, Handschuhe und Gehörschutz tragen.
3. Trimmer immer gut festhalten - immer auf festen und sicheren Stand achten.
4. In unübersichtlichem, dicht bewachsenem Gelände besonders vorsichtig arbeiten!
5. Trimmer nicht bei Regen im Freien stehen lassen.
6. Kein nasses Gras schneiden! Nicht bei Regen benutzen!
7. Vorsicht an Abhängen oder in unebenem Gelände, Rutschgefahr!
8. Auf Abhängen nur quer zur Neigung trimmen - Vorsicht beim Wenden!
9. Auf Baumstümpfe und Wurzeln achten, Stolpergefahr!
10. Vermeiden Sie den Gebrauch des Trimmers bei schlechten Wetterbedingungen, besonders wenn Gefahr eines Gewitters besteht.
11. Die hohe Drehzahl des Schneidwerkzeuges und der Stromanschluss bringen besondere Gefahren mit sich. Deshalb sind beim Arbeiten mit dem Trimmer besondere Sicherheitsmaßnahmen nötig.
12. Sicheren Umgang mit dem Trimmer vom Verkäufer oder einem Fachmann zeigen lassen.
13. Dieses Gerät darf nicht von Kindern benutzt werden. Kinder sollten beaufsichtigt werden, damit sie nicht mit dem Gerät spielen. Reinigung und Wartung darf nicht von Kindern durchgeführt werden.
14. Dieser Trimmer ist nicht dafür bestimmt, durch Personen (einschließlich Kinder) mit eingeschränkten physischen, sensorischen oder geistigen Fähigkeiten oder mangels Erfahrung und/oder mangels Wissen benutzt zu werden, es sei denn, sie werden durch eine für ihre Sicherheit zuständige Person beaufsichtigt oder erhielten von ihr Anweisungen, wie der Trimmer zu benutzen ist.
15. Trimmer nur an Personen weitergeben (ausleihen), die mit seiner Handhabung grundsätzlich vertraut sind. Auf jeden Fall Gebrauchsanweisung mitgeben! Jugendliche unter 16 Jahren dürfen die Trimmer nicht bedienen.
16. Der Benutzer ist verantwortlich gegenüber Dritten im Arbeitsbereich des Trimmers.
17. Wer mit dem Trimmer arbeitet, muss gesund, ausgeruht und in guter Verfassung sein. Rechtzeitig Arbeitspausen einlegen! - Nicht unter Einfluss von Alkohol oder Drogen arbeiten.
18. Im Umkreis von 15 m dürfen sich weder weitere Personen / Kinder noch Tiere aufhalten, da Steine u.ä. vom rotierenden Schneidkopf weggeschleudert werden können.

Wichtige Hinweise, damit Sie Ihren Garantieanspruch nicht verlieren:

- Halten Sie die Lufteintrittsschlitze sauber, da sonst der Motor nicht gekühlt wird.
- Schlagen Sie den Schneidkopf nicht auf harte Erde, da sonst die Motorwelle unwuchtig wird.

5) Sorgfältiger Umgang und Gebrauch von Akkugeräten

a) Stellen Sie sicher, dass das Gerät ausgeschaltet ist, bevor Sie den Akku einsetzen. *Das Einsetzen eines Akkus in ein Elektrowerkzeug, das eingeschaltet ist, kann zu Unfällen führen.*

b) Laden Sie die Akkus nur in Ladegeräten auf, die vom Hersteller empfohlen werden. *Für ein Ladegerät, das für eine bestimmte Art von Akkus geeignet ist, besteht Brandgefahr, wenn es mit anderen Akkus verwendet wird.*

c) Verwenden Sie nur die dafür vorgesehenen Akkus in den Elektrowerkzeugen. *Der Gebrauch von anderen Akkus kann zu Verletzungen und Brandgefahr führen.*

d) Halten Sie den nicht benutzten Akku fern von Büroklammern, Münzen, Schlüsseln, Nägeln, Schrauben oder anderen kleinen Metallgegenständen, die eine Überbrückung der Kontakte verursachen können. *Ein Kurzschluss zwischen den Akkukontakten kann Verbrennungen oder Feuer zur Folge haben.*

e) Bei falscher Anwendung kann Flüssigkeit aus dem Akku austreten. Vermeiden Sie den Kontakt damit. Bei zufälligem Kontakt mit Wasser abspülen. Wenn die Flüssigkeit in die Augen kommt, nehmen Sie zusätzlich ärztliche Hilfe in Anspruch. *Austretende Akkuflüssigkeit kann zu Hautreizungen oder Verbrennungen führen.*

Verwendungszweck

Die Geräte sind ausschließlich zum Schneiden von Zierrasen, d.h. von Rasenkanten bestimmt. Eine andere oder darüber hinausgehende Benutzung, wie z.B. das Schneiden von Gestrüpp ist nicht bestimmungsgemäß. Für hieraus resultierende Schäden haftet der Hersteller / Lieferer nicht. Das Risiko trägt allein der Anwender. Zur bestimmungsgemäßen Anwendung gehört auch das Beachten der Gebrauchsanweisung und die Einhaltung der Inspektions- und Wartungsbedingungen.

Die Gebrauchsanweisung ständig am Einsatzort des Gerätes aufbewahren.

Restrisiken

Auch bei sachgemäßer Verwendung des Gerätes bleibt immer ein gewisses Restrisiko, das nicht ausgeschlossen werden kann. Aus der Art und Konstruktion des Gerätes können die folgenden potentiellen Gefährdungen abgeleitet werden:

- Kontakt mit dem ungeschütztem Teil der Fadenschneideinrichtung (Schnittverletzung)
- Kontakt mit Schneidfaden im laufenden Betrieb (Schneiden)
- Kontakt mit herausschleudernden Teilen des Schneidfadens, Schnittgutes und anderen Materialien (Schnittverletzung, stumpfe Verletzung)
- Verlust der Hörfähigkeit, wenn kein erforderlicher Ohrschutz verwendet während der Arbeit (Gehörverlust)
- Kontakt mit elektrischen Strom durch defektes oder angeschnittenes Zuleitungskabel (elektrischer Schlag)
- Gesundheitsschädliche Emissionen des Schnittgutes und Schneidpartikeln.

Werden die in Ihrer Gebrauchsanweisung enthaltenen Anweisungen nicht beachtet, können aufgrund unsachgemäßer Benutzung andere Restrisiken auftreten.

Das Produkt ist zur Verwendung durch Personen ab 14 Jahre vorgesehen.Sollte das Produkt durch Kinder ab 8 Jahren oder von Personen mit verringerten physischen, sensorischen oder mentalen Fähigkeiten oder Mangel an Erfahrung und Wissen benutzt werden, müssen sie beaufsichtigt oder bezüglich des sicheren Gebrauchs des Gerätes unterwiesen werden und die daraus resultierenden Gefahren verstehen. Kinder dürfen nicht mit dem Gerät spielen. Reinigung und Benutzer-Wartung dürfen nicht von Kindern ohne Beaufsichtigung durchgeführt werden.

Kinder sollten beaufsichtigt werden, damit Sie nicht mit dem Gerät spielen.

Einige Restrisiken bleiben jedoch bestehen, trotz der in der Bedienungsanleitung genannten spezifischen Sicherheitsmaßnahmen, Sicherheitsanweisungen und zusätzlichen Sicherheitsvorschriften, wie z. B. die unbeabsichtigte Inbetriebsetzung des Produktes. Werden die in Ihrer Gebrauchsanweisung enthaltenen Anweisungen nicht beachtet, können aufgrund unsachgemäßer Benutzung andere Restrisiken auftreten.

Warnung!

Die ausgedehnte Nutzung eines Werkzeugs setzt den Nutzer Erschütterungen aus, die zur Weißfingerkrankheit (Raynaud-Syndrom) oder zum Karpaltunnelsyndrom führen können.

Dieser Zustand verringert die Fähigkeit der Hand, Temperaturen zu empfinden und zu regulieren, verursacht Taubheit und Hitzeempfindungen und kann zu Nerven- und Kreislaufschäden und Gewebetod führen.

Nicht alle Faktoren, die zur Weißfingerkrankheit führen, sind bekannt, aber kaltes Wetter, Rauchen und Krankheiten, die Blutgefäße und den Blutkreislauf betreffen sowie große bzw. lang andauernde Belastung durch Erschütterungen werden als Faktoren in der Entstehung der Weißfingerkrankheit genannt. Beachten Sie Folgendes, um das Risiko der Weißfingerkrankheit und des Karpaltunnelsyndroms zu verringern:

- Tragen Sie Handschuhe und halten Sie Ihre Hände warm.
- Warten Sie das Gerät gut. Ein Werkzeug mit lockeren Komponenten oder beschädigten oder abgenutzten Dämpfern neigen zu größerer Vibration.
- Halten Sie den Griff stets fest, aber umklammern Sie die Handgriffe nicht ständig mit übermäßigem Druck. Machen Sie viele Pausen.

Alle oben genannte Vorkehrungen können das Risiko der Weißfingerkrankheit oder des Karpaltunnelsyndrom nicht ausschließen. Langzeit- und regelmäßigen Nutzern wird daher empfohlen, den Zustand Ihrer Hände und Finger genau zu beobachten. Suchen Sie unverzüglich einen Arzt auf, falls eines der obigen Symptome auftauchen sollte.

Montage

Achtung - Verletzungsgefahr! Entfernen Sie vor allen Arbeiten unbedingt den Akku aus dem Gerät.

Montage der Schutzabdeckung (Abb. 1)

- Trimmer umdrehen und auf den Handgriff stellen.
- Abdeckung auf den Schneidkopf aufsetzen und dabei den Schneidfaden durch die Öffnung der Abdeckung führen.
- Abdeckung mit den beiden Schrauben festschrauben.

Zusatzgriff montieren (Abb. 2)

- Lösen Sie die Verriegelungstaste des Handgriffs
- Zusatzgriff auf die Grundplatte aufschieben, danach kann der Handgriff in die gewünschte Position verschoben werden.
- Zum Feststellen die Verriegelungstaste wieder loslassen.

Schnittkreisanzeiger/Pflanzenschutzbügel (Abb. 3)

Pflanzenschutzbügel (5) auf den Trimmerkopf schieben, bis die Verbindung hörbar einrastet. Der Bügel an der Frontseite des Trimmers dient sowohl als Pflanzenschutzbüge als auch als Schnittkreisanzeiger: Der Schneidfaden bewegt sich nur innerhalb der Länge des heruntergeklappten Bügels. Der Trimmer kann wahlweise jedoch auch mit hochgeklapptem Bügel betrieben werden.

Montage des Führungsrades (Kantenschneiden) (Abb. 3)

- Rad (10) von oben auf die Halterung aufstecken.

Inbetriebnahme (Abb. 4 + 5)

- Setzen Sie den geladenen Akku in den Trimmer ein, bis die Verriegelung einrastet. Der Akku kann nur in einer Position in den Trimmer eingesetzt werden.

  Achtung: Beim Einsetzen des Akkus nicht die Einschaltsperre (8) und den Ein/Aus Schalter (9) betätigen (Abb. 5).
- Nehmen Sie sicheren Stand ein. Trimmer mit beiden Händen halten. Setzen Sie die Schneidvorrichtung nicht auf den Boden auf.
- Einschaltsperre (8) drücken und Schalter (9) betätigen. Nach dem Einschalten muss die Einschaltsperre (8) nicht mehr gehalten werden.
- Zum Ausschalten Schalter (9) loslassen (Abb. 5).

Hinweise zur Einstellung der Rohrlänge und Einrichtung als Kantenschneider (Abb. 6, 7 und 8)

Die Rohrlänge kann passend zur Körpergröße eingestellt werden (Abb. 6)

- Dazu die geriffelte Kunststoffhülse zum Lösen im Uhrzeigersinn drehen. Passende Rohrlänge einstellen und Schraubhülse im Gegenuhrzeigersinn wieder festschrauben.

Neigungswinkel einstellen (Abb. 7)

- Taster (3) drücken - der Trimmerkopf wird entriegelt und gegenüber dem Schaft in vier Positionen schwenkbar.

Einstellung zum Kantenschneiden (Abb. 8)

- Taster (11) drücken: Der Trimmerkopf kann jetzt um 90° gedreht werden.

Hinweis zur Arbeit mit dem Trimmer (Abb. 9)

- Schwingen Sie den Rasentrimmer gleichmäßig hin und her.
- Schneiden Sie möglichst mit der linken Seite des Trimmers. Dadurch werden eventuell aufgewirbelte Pflanzenteile oder Steine nach vorn geschleudert, weg vom Bediener.
- Das beste Schnittergebnis erreichen Sie, wenn Sie den Trimmer um 20-30° nach links geneigt halten.
- Vermeiden Sie die Berührung von Hindernissen wie Zäunen, Mauern, Steine etc. mit der Schneidvorrichtung. Dies führt zu übermäßigem Verschleiß.

Fadenspule erneuern (Abb.10 - 12)

⚠ **Achtung - Verletzungsgefahr!** Entfernen Sie vor allen Arbeiten unbedingt den Akku aus dem Gerät.

Beide Verriegelungen (13) seitlich am Schneidkopf drücken und Schneidkopfdeckel (12) nach oben abnehmen. Leere Fadenspule entnehmen und die neue Spule (14) so einsetzen, dass je ein Fadenende seitlich am Schneidkopf aus der Auslassöse (15) hervorsteht (Abb. 11). Anschließend Deckel wieder aufdrücken. Beide Verriegelungen müssen korrekt einrasten.

Zur Aufbewahrung einer Ersatzspule befindet sich ein aufklappbares Fach am Griffgehäuse (Abb. 12).

Zum Öffnen des Fachdeckels an den markierten Stellen kräftig ziehen. Nach Entnahme der Spule Deckel durch kräftigen Druck wieder schließen.

Schneidfaden nachstellen (Abb. 13)

- Bei nachlassender Schnittleistung muss der Schneidfaden nachgestellt (verlängert) werden.
- Trimmer dazu einschalten und über eine Rasenfläche halten.
- Bei laufendem Motor den Schneidkopf auf den Boden auftippen (Abb. 13). Der Faden wird dadurch automatisch verlängert und durch die Abschneidvorrichtung auf die richtige Länge gebracht.

HINWEIS: Wenn der Faden kürzer als 2,5 cm ist, muss er von Hand nachgestellt werden. Gerät ausschalten, Akku aus dem Trimmer nehmen und Gerät umdrehen. Drücken Sie dazu den Knopf der Fadenspule bis zum Anschlag und ziehen Sie am Fadenende. Wenn gar kein Fadenende sichtbar ist, verfahren Sie bitte wie unter “Fadenspule erneuern”.

Störungen

- **Schneidfaden verschwindet in der Fadenspule:** Fadenspule (siehe Fadenspule erneuern) ausbauen, Fadenende durch Öse führen und Spule wieder einsetzen. Falls der Nylonfaden aufgebraucht ist, bitte neue Spule einsetzen.

Andere Störungen am Gerät nicht selbst beheben, sondern nur vom autorisierten Fachmann reparieren lassen.

Wartung und Pflege

⚠ **Achtung - Verletzungsgefahr!** Entfernen Sie vor allen Arbeiten unbedingt den Akku aus dem Gerät.

Reinigen Sie nach jedem Gebrauch Ihren Akkutrimmer sorgfältig. Entfernen Sie Gras und Schmutz. Säubern Sie die Luftöffnungen. Die Kunststoffteile reinigen Sie am besten mit einem feuchten Tuch und etwas mildem Haushaltsreiniger. Verwenden Sie auf keinen Fall aggressive Reiniger oder Lösungsmittel. Lassen Sie kein fließendes Wasser in das Gerät gelangen und spritzen Sie es nicht mit Wasser ab. Bewahren Sie den Trimmer trocken und frostsicher auf, außerhalb der Reichweite von Kindern.

Für weitergehenden Wartungs- bzw. Reparaturarbeiten geben Sie bitte das Gerät an eine Servicestelle.

Reparaturdienst

Reparaturen an Elektrowerkzeugen dürfen nur durch eine Elektro-Fachkraft ausgeführt werden. Bitte beschreiben Sie bei der Einsendung zur Reparatur den von Ihnen festgestellten Fehler.

Hinweise zum Umweltschutz / Entsorgung

Wenn Ihr Gerät eines Tages unbrauchbar wird oder Sie es nicht mehr benötigen, geben Sie das Gerät bitte auf keinen Fall in den Hausmüll, sondern entsorgen Sie es umweltgerecht.

Geben Sie das Gerät bitte in einer Verwertungsstelle ab. Kunststoff- und Metallteile können hier getrennt und der Wiederverwertung zugeführt werden. Auskunft hierzu erhalten Sie auch in Ihrer Gemeinde- oder Stadtverwaltung.

Das Symbol des durchgestrichenen Mülleimers auf Batterien oder Akkumulatoren besagt, dass diese am Ende ihrer Lebensdauer nicht im Hausmüll entsorgt werden dürfen. Sofern Batterien oder Akkumulatoren Quecksilber (Hg), Cadmium (Cd) oder Blei (Pb) enthalten, finden Sie das jeweilige chemische Zeichen unterhalb des Symbols des durchgestrichenen Mülleimers. Sie sind gesetzlich verpflichtet, alte Batterien und Akkumulatoren nach Gebrauch zurückzugeben. Sie können dies kostenfrei im Handelsgeschäft oder bei einer anderen Sammelstelle in Ihrer Nähe tun. Adressen geeigneter Sammelstellen können Sie von Ihrer Stadt- oder Kommunalverwaltung erhalten.

Batterien können Stoffe enthalten, die schädlich für die Umwelt und die menschliche Gesundheit sind. Besondere Vorsicht ist aufgrund der besonderen Risiken beim Umgang mit lithiumhaltigen Batterien geboten. Durch die getrennte Sammlung und Verwertung von alten Batterien und Akkumulatoren sollen negative Auswirkungen auf die Umwelt und die menschliche Gesundheit vermieden werden.

Bitte vermeiden Sie die Entstehung von Abfällen aus alten Batterien soweit wie möglich, z.B. indem Sie Batterien mit längerer Lebens dauer oder aufladbare Batterien bevorzugen. Bitte vermeiden Sie die Vermüllung des öffentlichen Raums, indem Sie Batterien oder batteriehaltige Elektro- und Elektronikgeräte nicht achtlos liegenlassen. Bitte prüfen Sie Möglichkeiten, eine Batterie anstatt der Entsorgung einer Wiederverwendung zuzuführen, beispielsweise durch die Rekonditionierung oder die Instandsetzung der Batterie.

Weitere Informationen zum Batteriegesetz finden Sie auch im Internet unter www.batteriegesetz.de

Entsorgung der Transportverpackung

Die Verpackung schützt das Gerät vor Transportschäden. Die Verpackungsmaterialien sind in der Regel nach umweltverträglichen und entsorgungstechnischen Gesichtspunkten ausgewählt und deshalb recycelbar. Das Rückführen der Verpackung in den Materialkreislauf spart Rohstoffe und verringert das Abfallaufkommen. Verpackungsteile (z.B. Folien, Styropor®) können für Kinder gefährlich sein.

Bewahren Sie Verpackungsteile außerhalb der Reichweite von Kindern auf und entsorgen Sie sie so schnell wie möglich.

Ersatzteile

Falls Sie Zubehör oder Ersatzteile benötigen, wenden Sie sich bitte an unseren Service.

Verwenden Sie für die Arbeit mit diesem Gerät keinerlei Zusatzteile außer denjenigen, die von unserem Unternehmen empfohlen werden. Andernfalls können der Bediener oder in der Nähe befindliche Unbeteiligte ernsthafte Verletzungen erleiden, oder das Gerät kann beschädigt werden.

Bei der Ersatzteilbestellung sollten folgende Angaben gemacht werden:

- Typ des Gerätes
- Artikelnummer des Gerätes

CONTENTS **Page**

Pictures 1 - 4

Pictogram illustration and explanation GB - 2

Technical Details GB - 2

Safety instructions GB - 3

1) Instructions regarding to safe handling
2) Maintenance
3) General Instructions
4) Operational Precautions
5) Appropriate handling and use of battery-operated power tools

Application GB - 4

Residual risks

Assembly GB - 5

Putting the machine in operation GB - 5

Directions for set lenght adjustment and the use of the set as edge cutter GB - 5

Instructions for operating the mowing machine GB - 6

Replacing the mowing string GB - 6

Adjusting the mowing string GB - 6

Trouble shooting GB - 6

Maintenance and care GB - 6

Repair service GB - 6

Waste disposal and environmental protection GB - 6

Spare parts GB - 6

Warranty

EC Declaration of Conformity

Service

Pictogram illustration and explanation

1 2 3 4 5 6 7 8

1 Caution - Hazard
2 Read the manual with the instructions for use before starting the machine for the first time!
3 Use protective means for eyes and ears!
4 Do not use the machine when it is raining and when the grass is wet.
5 Remove rechargeable battery before repair and maintenance work!
6 DANGER OF INJURY ! Beware of hurled-away objects..
7 Third persons should be kept outside the range of hazard.
8 Attention: Environmental Protection! This device may not be disposed of with general/household wast. Dispose of only at a designated collection point.

Cordless Grass Trimmer IAT 40-3025 LI

Technical Specifications

Operational voltage	40 V DC
Speed of rotation n_0	7200 min^{-1}
Mowing range Ø	30 cm
Line Diameter	1,6 mm
Line Length	2 x 3 m
Line Feed	Tap'n go
Battery type *	R3-360-AH-U-02, R3-360-AH-U-01, D01101103
Voltage / battery capacity / energy	Li-Ion 40 V / 2,5 Ah / 100 Wh
Charging device *	R3-360-3A-02 rapid charger R3-360-1A-02 standard charger
Runtime	max. 40 min
Weight	2,8 kg
Sound pressure (according to EN 50636-2-91)	80 dB(A) [K 3,0 dB(A)]
Sound power level (EN 50636-2-91)	96 dB(A)
Vibration on the handle (according EN 50636-2-91)	< 2,5 m/s^2 [K 1,5 m/s^2]

* not included in the scope of delivery

The machines comply with the safety class III.

Technical changes are reserved.

Noise emission information in accordance with the German Product Safety Act (ProdSG) and the EC Machine Directive: the noise pressure level at the place of work can exceed 80 dB(A). In such cases the operator will require noise protection (e.g. wearing of ear protectors).

Attention: Noise protection! Please observe the local regulations when operating your device.

Safety instructions

⚠ **Attention!** Read all instructions contained herein. Failure to observe the following instructions may result in electric shock, burns and/or severe injury. The term 'power tool' used in the following includes both mains-operated tools (with mains supply) and battery-operated tools (without mains supply).

KEEP THESE INSTRUCTIONS CAREFULLY!

1) Instructions regarding to safe handling

a) Wear goggles or properly fitted safety glasses, sturdy closed shoes with non-slip soles, gloves, snug-fitting work clothes and ear protectors (ear plugs or ear mufflers).
b) Minors should never be allowed to use an electric trimmer. Never lend or rent your electric trimmer without these operating instructions.
c) Do not use the trimmer if other persons, above all children, or animals are near the working area.
d) Work calmly and stay alert. Operate the trimmer under good visibility and daylight conditions only.
e) Before using the machine, the line and extension cords have to be checked for signs of damage or ageing. Do not use the trimmer when the cords are damaged or worn.
f) Do not use damaged power supply cords, extension cords, couplings, plugs or cutting heads.
g) Careless use can cause injuries to hand and feet by the rotating cutting elements. Do not switch on the unit when hands or feet are near the cutting elements.
h) Never use metal cutting devices.
i) Only use original spare parts.
j) Remove the battery before testing, cleaning or working on the machine and when it is not in use;
k) Inspect cooling air slots on the motor housing at regular intervals for clog-ups and clean as necessary.

2) Maintenance

a) Children should be under supervision to ensure that they do not play with the device.
b) Any other work should be performed by your dealer.
c) Never use metal cutting devices.
d) Clean the cutting head at regular intervals.
e) Check the condition of the cutting head at frequent intervals. If the behaviour of the cutting head changes (vibration, noise), check immediately as follows: Switch off the trimmer, hold it firmly and bring the cutting head to a standstill by pressing it against the ground. Then disconnect plug from power supply. Check condition of cutting head - look for cracks.
f) Have a damaged cutting head replaced immediately - even if it only has superficial cracks. Never attempt to repair a damaged cutting head.
g) Inspect cooling air slots on the motor housing at regular intervals for clog-ups and clean as necessary.
h) Clean plastic parts with a damp cloth. Do not use aggressive cleaning chemicals.
i) Never hose down the electric trimmer!
j) Store trimmer indoors in a dry, high or locked place and always keep out of reach of children.

3) General Instructions

1. Read the instructions manual
2. Have your dealer or a specialist show you how to operate your trimmer.
3. Before using the machine check that your accu is in good condition and that there is no damage. Never use the trimmer with a damaged cutting head
4. Do not put the trimmer (lawn edge trimmer) into operation if it is visibly damaged or worn.
5. Attention! Danger. The cutting head continues to rotate after switch-off (flywheel effect). Keep your fingers and feet well clear to avoid injury.
6. Before starting work check that your accu-trimmer is in good condition and that it is operating properly. Pay special attention to the accu, switch and cutting head.
7. Transporting the electric trimmer, e.g. carrying it to another site: Switch of the unit, disconnect the plug.

4) Operational Precautions

1. Make sure the open side of the protection guard is pointing away from yourself before you switch on the trimmer.
2. Wear goggles or properly fitted safety glasses, sturdy closed shoes with non-slip soles, gloves, snug-fitting work clothes and ear protectors (ear plugs or ear mufflers).

3. Always hold your trimmer firmly - make sure you always maintain a good balance and secure footing.
4. Use particular caution while working in dense growth areas where your view of the ground is obscured.
5. Never leave your trimmer outdoors in rain.
6. Do not cut wet grass or other growth. Never use in rain.
7. Take special care in slippery conditions - on slopes and uneven ground.
8. Work in a line across the slope and take special care when turning around.
9. Watch for hidden obstacles such as tree stumps and roots to avoid stumbling.
10. Avoid to use the trimmer in poor weather conditions, especially if there is a risk of a thunderstorm.
11. Your electric trimmer is a high-speed, fast-cutting power tool. The electrical connection and cutting tool are potential sources of danger. Therefore, special safety precautions must be observed to reduce the risk of personal injury.
12. Have your dealer or a specialist show you how to operate your trimmer.
13. Children should be supervised to ensure that they do not play with the appliance.
14. This device is not intended to be used by persons (incl. children) with limited physical, sensory or mental abilities or with a lack of experience and/or knowledge unless they are supervised by a person responsible for their safety or were instructed on the proper use of the device by that person.
15. Be sure that anyone using your trimmer understands the information contained in these operating instructions. Children and youths under the age of 16 may not use the device.
16. The user is responsible for safety for all persons in the working area of the device.
17. You must be fit to operate an electric trimmer - rested, healthy and in good physical condition. If you get tired while operating your trimmer, take a break. Never work with an electric trimmer while under the influence of alcohol or drugs.
18. The high-speed cutting head may catch and fling stones and other foreign objects a great distance. To reduce the risk of injury, ensure that bystanders / children and animals are at least 15 m (50 ft) away from your own position.

Important notice - so your guarantee does not expire:

- Always keep the air-intake clean.
- Never hit the cutting head on a hard underground, otherwise you will unbalance and damage the motor shaft.

5) Appropriate handling and use of battery-operated power tools

a) Make sure that the device has been switched off before inserting the battery. *Inserting a battery into a switched-on power tool may lead to accidents!*

b) Only use charging devices recommended by the manufacturer to charge the batteries. *Charging units are usually designed for certain types of batteries; if used with other types there is a risk of fire!*

c) Only use batteries designed for your power tool. *The use of other batteries may lead to injury and risk of fire!*

d) Keep unused batteries clear of paper clips, coins, keys, nails, screws or other small metal objects that may bridge the contacts. *A short circuit between the battery contacts may lead to burns or fire!*

e) Improper use may result in fluid leaking out of the battery. Avoid any contact with battery fluid. Flush with water in case of contact. If battery fluid should get into your eyes seek medical advice additionally. *Leaking battery fluid may lead to irritations of the skin or burns!*

Application

The machine is exclusively intended for cutting decorative lawn, i.e. lawn edges. Any other use or use going beyond that, such as the cutting of brushwood and hedges or large areas of lawn, is considered improper use. The manufacturer / supplier is not liable for damages resulting from such use. The risk is borne by the user alone. A proper utilisation also includes the observance of the operating manual and the compliance with the conditions of control and maintenance.

Keep the operating manual always at hand near the place the machine is used!

Residual risks

Even if the device is used properly, a residual risk that cannot be eliminated persists. Due to the type and design of the device, the following potential dangers may result:

- Contact with the unprotected part of the thread cutting equipment (cutting injury)
- Contact with cutting thread while in operation (cutting)

- Contact with ejecting parts of the cutting thread, cut material, and other materials (cutting injury, blunt injury)
- Loss of hearing if required ear protection is not used while working (hearing loss)
- Contact with electric current due to a defective or cut supply cable (electric shock)
- Harmful emissions of cut material and cut particles.

If you do not observe the instructions contained in the instruction manual, other residual risks may result due to improper use.

The product is intended for persons who are 14 years old and up. If the product is used by children who are 8 years old and up or by persons with limited physical, sensory, or mental capabilities or a lack of experience and knowledge, then they must be supervised or informed regarding how to use the device safely and to understand the resulting dangers that are involved. Children are not permitted to play with the device. Cleaning and maintenance may not be completed by children without supervision.

Children should be supervised so that they do not play with the device.

However, some residual risks remain despite the specific safety measures, safety instructions, and additional safety regulations indicated in the operating manual, e.g. commissioning the product unintentionally. If you do not observe the instructions contained in the instruction manual, other residual risks may result due to improper use.

Warning!

Prolonged use of a tool will subject the user to vibration and shocks that could lead to Raynaud's syndrome or Carpal tunnel syndrome.

This condition reduces the ability of the hand to sense and regulate temperature, causes numbness and a sensation of heat, and can cause damage to the nervous and circulatory systems and to necrosis.

Not all factors that lead to Raynaud's syndrome are known, but cold water, smoking, and illnesses that impact the blood vessels and the circulatory system and severe or long-lasting exposure to vibrations are known to be factors that contribute to the development of Raynaud's syndrome. Observe the following instructions to reduce the risk of Raynaud's syndrome and Carpal tunnel syndrome:

- Wear gloves and keep your hands warm.
- Make sure the device is well maintained. A tool with loose components or with damaged or worn dampers is prone to increased vibration.
- Always hold the handle firmly, but do not grip it continuously with excessive pressure. Take breaks often.

All of the precautions indicated above cannot exclude the risk of Raynaud's syndrome or Carpal tunnel syndrome. Therefore, it is advisable in case of long-term or regular use to monitor the condition of your hands and fingers closely. Seek medical attention immediately if any of the above symptoms appear.

Assembly

⚠ **Attention - risk of injury!** Always remove the rechargeable battery from the device before all work.

IInstall the protective cover (fig. 1)

- Turn the trimmer over and place it on the handle.
- Put the cover on the cutting head and guide the cutting thread through the opening of the cover.
- Tighten the cover with both screws.

Install additional grip (fig. 2)

- Release the locking button on the hand grip
- Slide the additional grip back onto the base plate, then the hand grip may be moved into the desired position.
- To set the locking button, release it again.

Cutting width indicator/plant protector bar (fig. 3)

Push the plant protector (5) bar onto the trimmer head until you hear the connection snap in. The bar on the front of the trimmer serves as a plant protector bar and a cutting width indicator. The cutting blade only moves within the dimensions of the unfolded bar. However, the trimmer can also be operated with the bar folded up if required.

Installing the guide wheel (edge trimming) (fig. 3)

- Attach the wheel (10) to the mount from above.

Putting the machine in operation (Fig. 4+5)

- Insert the charged battery in the trimmer until the interlock latches. The rechargeable battery can only be inserted in the trimmer in one position.

  Attention: When inserting the battery do not actuate the switch-on inhibit (8) and the on/off switch (9).
- Adopt a safe stand. Hold the trimmer in both hands. Do not set the cutting device down on the ground.
- Press the switch-on inhibit (8) to the left or right and actuate the switch (9). After switching on, the switch-on inhibit (8) must no longer be held.
- In order to switch off, release the switch (9) (Fig. 5).

Directions for set length adjustment and the use of the set as edge cutter (Fig. 6, 7 and 8)

The tube length may be adjusted to suit your height (Fig. 6)

- To do so, turn the ribbed plastic sleeve clockwise to loosen the connection. Adjust the tube to the suitable length and fasten the connection by turning the tapped sleeve anti-clockwise.

Adjusting the tilting angle (Fig. 7):

- Press the button (3) - the trimmer head is disengaged and can be pivoted in four positions relative to the shaft.

Adjusting for edge trimming (Fig.8):

- Press button (11): The trimmer head may now be turned 90°.

Instructions for operating the mowing machine (fig. 9)

- Move the mowing machine evenly from oneside to another.
- If possible, mow by using the left half of the mowing machine. The mowed parts of plants and / or stones will thus be hurled forward away from the operating person.
- The best possible cutting result are achieved when you hold the trimmer with an angle of 20°- 30° to the left side.
- Avoid contact between the mowing string and obstacles such as fences, walls, stones, etc. This leads to excessive wear and tear.

Replacing the mowing string (fig. 10 + 11)

⚠ **Attention - risk of injury!** Always remove the rechargeable battery from the device before all work.

Push the two locking devices (13) at the sides of the cutting head, and remove the cutting head cover (12). Remove the used thread coil and put in the new coil (14) such that the end of the thread comes out of the outlet (15) at the side of the cutting head (Fig. 11). Finally, close the cover by pushing it in its seat. Both locks must properly engage.

A replacement spool may be stored in a hinged compartment on the grip housing (fig. 12).

To open the compartment cover, pull firmly on the marked positions. After the spool has been removed, replace the cover firmly.

Adjusting the mowing string (fig. 13)

- Whenever the mowing performance decreases, it is necessary to adjust (to extend) the mowing string.
- Turn the mowing machine on and hold it above the grass.
- With the motor running, knock the head on the grass (fig. 13). The string will automatically extend and the cutting device will reduce it down to the right length.

Note: If the string is shorter than 2.5 cm, it is necessary to adjust it manually. Press the red push-button on the coil until it reaches the stop and pull the end of the string. If you cannot see the end of the string at all, proceed as described in „Replacing the Mowing String“.

Trouble shooting

- **Cutting line disappears into spool:** Remove spool, pull end of line through the metal outlet and reinsert spool. In case nylon line is used up insert a new spool with line.

Do not make any other repairs on your own; have your trimmer checked and repaired by an authorised dealer.

Maintenance and care

⚠ **Attention - risk of injury!** Always remove the rechargeable battery from the device before all work.

Clean your battery-operated mowing machine thoroughly each time after you use it. Remove the grass and dirt. Clean the ventilation openings. It is best to clean the plastic parts with a wet cloth and a soft detergent. Never use aggressive detergents or solvents. Do not pour water into the machine and do not sprinkle it with water. Store the mowing machine in a dry place, never expose it to frost and keep it out of children‘s reach.

For more extensive maintenance or repairs, give the mowing machine to the service center.

Repair service

Repairs to electric power tools should only be carried out by a specialised electrician.

Information for environmental protection/ disposal

Dispose of the machine properly after it is worn out. Disconnect the mains cable in order to prevent misuse. Do not dispose of the machine with the household waste. In the interest of environmental protection, take it to a collection point for electric machines. Your responsible local authority can provide you with addresses and operating times. Also take the packaging materials and worn out accessories to the appropriate collection points.

Only for EU countries
Do not discard electric tools in the household waste!

In accordance with European Directive 2012/19/EC on waste electrical and electronic equipment and its implementation in national law, waste electric tools must be collected separately for environmentally-compatible re-use.

Recycling alternative to the return invitation:
Instead of returning the electric equipment, the owner is alternatively obligated to take part in the proper recycling in the case of relinquishment of ownership. The waste equipment can also be taken to a collection facility which disposes of it in the sense of the national recycling management and waste acts. This does not pertain to the accessory parts and auxiliary equipment without electrical components accompanying the waste equipment.

Spare parts

Please contact our service department if you need accessories or spare parts.

When working with this machine, do not use spare parts other than those recommended by us. Using spare parts not recommend by us can result in serious injuries to persons or damage to the machine.

The following information should be provided when ordering spare parts:

- Type of machine
- Item number of the machine

CONTENU **Page**

Images 1 - 4

Représentation et explication des pictogrammes FR - 2

Données techniques FR - 2

Règles de sécurité FR - 3

1) Conseils pour le maniement sûr
2) Maintenance
3) Conseils généraux de sécurité
4) Conseils pour l’utilisation
5) Manipulation et utilisation correctes des accumulateurs

Objet d’emploi FR - 5

Dangers résiduels

Avant utilisation FR - 3

Mise en marche FR - 6

Réglage de la poignée supplémentaire, de l’angle d’inclinaison et de la longueur du manche FR - 6

Mode d‘emploi de la coupe bordures FR - 6

Remplacement de la bobine FR - 6

Rallonger le fil de coupe FR - 6

Incident FR - 6

Maintenance et traitement FR - 6

Service de réparation FR - 7

Recyclage et protection de l’environnement FR - 7

Pièce de rechange FR - 7

Conditions de garantie

Déclaration de Conformité pour la CE

Service

Représentation et explication des pictogrammes

1 2 3 4 5 6 7 8

1 Attention danger
2 Lisez le mode d‘ emploi avant la première mise en marche !
3 Utilisez les moyens de protection de la vue et de l‘ouïe !
4 A ne pas utiliser sous la pluie et sous l‘humidité
5 Retirer avant toute réparation et tout entretien de l‘accumulateur !
6 RISQUE DE BLESSURE! Prenez garde aux objets projetés.
7 Maintenir les autres personnes hors de la portée du danger
8 Attention ! Protection de l’environnement! Le présent appareil ne peut en aucun cas être éliminé avec les or dures ménagères/déchets. Toujours déposer les appareils usagés dans un centre de collection.

Coupe-bordures à batterie IAT 40-3025 LI

Caractéristiques techniques

Tension de régime	40 V DC
Nombre de tours n_0	7200 min^{-1}
Portée de fauchage Ø	30 cm
Epaisseur de fil	1,6 mm
Réserve de fil	2 x 3 m
Système avance fil	semi-automatique
Catégorie d‘accumulateur *	R3-360-AH-U-02, R3-360-Ah-U-01, D01101103
Tension / Capacité de la batterie / Énergie	Li-Ion 40 V / 2,5 Ah / 100 Wh
Chargeur *	R3-360-3A-02 Chargeur rapide R3-360-1A-02 Chargeur normal
Temps max. de travail (ralenti)	ca 40 min
Poids	2,8 kg
Niveau de pression acoustique (EN 50636-2-91)	80 dB(A) [K 3,0 dB(A)]
Niveau de puissance sonore (EN 50636-2-91)	96 dB(A)
Vibration au manche (EN 50636-2-91)	< 2,5 m/s^2 [K 1,5 m/s^2]

* non dans le volume de la livraison

Les appareils correspondent à la IIIème classe de protection.

Modifications techniques réservées.

Les indications relatives aux émissions sonores de bruit sont conformes à la loi sur la sécurité de produit (ProdSG), voire à la Directive Machines de l’Union Européenne: le niveau de pression acoustique au lieu de travail peut dépasser 80 dB (A). Dans ce cas il convient de prévoir des mesures de protection acoustique pour l’opérateur(par ex. port de protègeoreilles).

CE **Attention:** protection contre le bruit ! Avant la mise en marche, informez-vous des prescriptions locales.

Règles de sécurité

⚠ **Attention!** Veuillez lire la totalité des consignes. Tout manquement à l’observation des consignes énumérées ci-dessous peut provoquer une électrocution, un incendie et/ou des blessures graves. Le terme « outil électrique » employé ci-après se rapporte à des outils électriques fonctionnant sur secteur (équipés d’un câble secteur) et à des outils électriques fonctionnant sur accumulateur (non équipés d’un câble secteur).

CONSERVEZ SOIGNEUSEMENT CES CONSIGNES.

1) Conseils pour le maniement sûr

a) Porter des lunettes de protection ou une autre protection pour les yeux, des chaussures compactes avec semelle antidérapante, des vêtements près du corps et des protège-oreilles insonorisants.
b) Les mineurs ne sont pas autorisés à manier le coupe-bordures. Ne confier (prêter) le coupe-bordures qu’à des personnes qui se sont déjà familiarisées avec son utilisation.
c) Ne pas utiliser le coupe-bordures si des personnes, notamment des enfants ou des animaux domestiques se trouvent à proximité.
d) Travailler calmement, de manière bien réfléchie et seulement dans de bonnes conditions de visibilité et d’éclairage; veiller à ne mettre personne en danger! Travailler avec prudence!
e) Avant l’emploi, vérifiez si le câble de branchement et la rallonge présentent des dommages ou des signes de vieillissement. Ne pas employer le coupe-bordures si les câbles sont endommagés ou usés.
f) Ne pas utiliser des cordons d’alimentation, des rallonges électriques, des prises, des fiches électriques et des têtes de coupe endommagés.
g) Toute négligence d’emploi peut provoquer des blessures aux pieds et aux mains en raison des éléments rotatifs de coupe. Mettez uniquement le moteur en marche lorsque les mains et les pieds sont éloignés de l’outil de coupe.
h) Jamais utiliser des dispositifs de coupe métalliques où adaptables.
i) Employer exclusivement les pièces détachées d’origine.
j) Retirez l’accumulateur avant le contrôle, le nettoyage ou les travaux sur la machine et lorsqu’elle n’est pas utilisée.
k) Nettoyer les orifices de refroidissement du carter moteur, si nécessaire.

2) Maintenance

a) Les enfants doivent être surveillés, afin de s’assurer qu’ils ne jouent pas avec l’appareil.
b) Pour toute intervention sortant de ce cadre, s’adresser à un service aprèsvente.
c) Employer exclusivement les pièces détachées d’origine.
d) Dégager l’herbe de la tête de coupe à des intervalles réguliers.
e) Vérifier l’état de la tête de coupe à intervalles réguliers et immédiatement si son comportement change (vibrations, bruits) : Couper le moteur, maintenir très fermement le coupe-bordures. Freiner la tête de coupe jusqu’à ce qu’elle soit à l’arrêt en appuyant le coupe-bordures contre le sol, puis débrancher la fiche électrique. Vérifier la tête de coupe, faire attention aux fissures superficielles.
f) Remplacer immédiatement la tête de coupe endommagée, même en cas de fissures superficielles minimes. Ne pas réparer une tète de coupe endommagée.
g) Nettoyer les orifices de refroidissement du carter moteur, si nécessaire.
h) Nettoyer les pièces en matière plastique au moyen d’un torchon humide. Les détergents puissants peuvent attaquer la matière plastique.
i) Ne pas pulvériser d’eau sur le coupebordures !
j) Ranger le coupe-bordures en toute sécurité dans un emplacement sec.

3) Conseils généraux de sécurité

1. Lire le manuel d’utilisation avant de se servir de la machine
2. Se faire montrer le maniement sûr du coupe-bordures par le vendeur ou par une personne compétente.
3. Doivent être étudiés avant d’utiliser la batterie pour des signes de dommages ou du vieillissement. Ne pas utiliser lle coupe-bordures, lorsque la batterie est endommagé ou effiloché. Ne pas utiliser des têtes de coupe endommagés.
4. Ne mettez pas le coupe-gazon (coupe-bordures) en marche lorsqu’il présente des dommages ou des usures.
5. Attention! Danger! L’outil de coupe continue

à tourner pendant un certain temps, après l’arrêt du moteur. Risque de blessures aux doigts et aux pieds!

6. Avant chaque utilisation, vérifier que le coupe-bordures soit en partait état de fonctionnement et conforme aux prescriptions et aux règles de sécurité. La batterie, le commutateur et la tête de coupe doivent notamment faire l’objet d’un contrôle.
7. Pour un transport du coupe-bordures de courte durée, par exemple à un autre emplacement de travail: Relâcher le commutateur, tirer la prise!

4) Conseils pour l’utilisation

1. Lors de la mise en marche du coupeherbe, le capot protecteur doit être orienté en direction du corps de l’opérateur.
2. Porter des lunettes de protection ou une autre protection pour les yeux, des chaussures compactes avec semelle antidérapante, des vêtements près du corps et des protège-oreilles insonorisants.
3. Toujours maintenir fermement le coupe-bordures, toujours veiller à avoir une position confortable et stable.
4. Prendre des précautions particulières dans des terrains difficiles, à végétation dense!
5. Ne pas laisser le coupe-bordures en plein air sous la pluie.
6. Ne pas couper de l’herbe mouillée! Ne pas utiliser le coupe-bordures sous la pluie.
7. Attention, on risque de glisser sur terrains en pente ou irréguliers!
8. Sur terrains en pente, ne faucher qu’en direction oblique par rapport à la pente, attention en tournant !
9. Se méfier des souches d’arbres et des racines, ils risquent de vous faire trébucher!
10. Ne pas utiliser de coupe-bordures lorsque les conditions météorologiques sont défavorables, principalement en cas de risque d’orage.
11. La grande vitesse de l’outil de coupe et l’alimentation électrique comportent des risques particuliers. Le travail avec le coupe-bordures nécessite donc des précautions de sécurité particulières.
12. Se faire montrer le maniement sûr du coupe-bordures par le vendeur ou par une personne compétente.
13. Les enfants doivent être surveillés pour s’assurer qu’ils ne jouent pas avec l’équipement.
14. Cet appareil n’est pas sensé être utilisé par des personnes (y compris des enfants) aux capacités physiques, sensorielles ou mentales limitées ou manquant d’expérience et/ou de connaissances, sauf si, pour leur sécurité, elles sont sous la surveillance d’une personne responsable ou encore si cette dernière leur a exactement indiqué comment utiliser l’appareil.
15. Les mineurs ne sont pas autorisés à manier le coupe-bordures. Ne confier (prêter) le coupe-bordures qu’à des personnes qui se sont déjà familiarisées avec son utilisation. Dans tous les cas, toujours y joindre la notice d’emploi! Les adolescents de moins de 16 ans ne sont pas autorisés à utiliser l‘appareil.
16. L‘utilisateur est responsable vis-à-vis de tiers dans le rayon d‘utilisation de l‘appareil.
17. Pour travailler avec un coupe-bordures, il est indispensable d’être bien reposé et en bonne santé, c’est-à-dire en bonne condition physique et mentale. Faire des pauses à temps! Ne pas travailler sous l’influence de l’alcool ou des drogues.
18. A part l’utilisateur, ni les personnes (enfants!) ni les animaux ne doivent se trouver dans un rayon de 15 m autour de l’appareil étant donné que la tête de coupe rotative peut projeter des pierres, objets, ... etc.

Instructions importantes pour ne pas perdre le droit à la garantie:

- Gardez les orifices de refroidissement moteur toujours propre.
- Ne frappez pas la tête tournante par terre pour ne pas courir le risque de déséquilibrer l’axe du moteur.

5) Manipulation et utilisation correctes des accumulateurs

a) **Assurez-vous que l’appareil soit éteint avant d’installer l’accumulateur.** *L’installation d’un accumulateur dans un appareil électrique en activité peut entraîner des accidents.*

b) **Ne chargez l’accumulateur qu’avec des chargeurs recommandés par le fabricant.** *Risque d’incendie en cas d’utilisation d’un chargeur sur un autre type d’accumulateur.*

c) **N’utilisez que les accumulateurs prévus à cet usage dans les appareils électriques.** *L’utilisation d’autres accumulateurs peut entraîner des blessures et risquer un incendie.*

d) **Entreposez un accumulateur désactivé loin des trombones, des pièces de monnaie, des clés, des clous, des vis ou autres petits objets métalliques pouvant entraîner un court-circuit.** *Un court-circuit entre les contacts de l’accumulateur peut entraîner des brûlures, voire un grave incendie.*

e) **En cas d’utilisation non conforme, du liquide peut s’échapper de l’accumulateur. Évitez tout contact avec ce liquide. En cas de contact accidentel, rincer à l’eau. Si le liquide pénètre dans les yeux, consulter également un médecin.** *L’écoulement du liquide de l’accumulateur peut entraîner des irritations de la peau ou des brûlures.*

Objet d’emploi

Les machines sont exclusivement prévues pour couper les bordures de pelouses. Un autre emploi ou un dérogatif, comme par ex. la coupe de buissons ou haies ou la tonte de pelouses en surface importante n’est pas considéré comme conforme. Le fabricant/fournisseur décline toute responsabilité pour les dommages qui en résultent. L’utilisateur en portera tous les risques et périls. Font également partie d’un emploi conforme le respect des instructions d’utilisation et le respect des conditions d’inspection, de maintenance et de sécurité.

Conserver en permanence les instructions d’utilisation sur le lieu d’emploi de la machine.

Dangers résiduels

Même en cas d’utilisation conforme de l’appareil, il est impossible d’exclure totalement un certain risque résiduel. Selon le type et la construction de l’appareil, les dangers potentiels suivants peuvent émaner :

- Contact avec la partie non protégée du dispositif de coupe de fil (risques de coupures)
- Contact avec le fil de coupe en cours de fonctionnement (coupes)
- Contact avec les composants projetés du fil de coupe et les autres matériaux (risques de coupures, blessures visibles)
- Perte de l’audition en l’absence de la protection auditive requise pendant le travail (perte de l’ouïe)
- Contact avec le courant électrique à cause du câble d’alimentation défectueux ou coupé (choc électrique)
- Émissions nocives pour la santé de produits à couper et de particules de coupe.

Si les instructions contenues dans cette notice d’utilisation ne sont pas respectées, d’autres dangers résiduels peuvent apparaître à cause de l’utilisation non conforme.

Le produit est conçu pour être utilisé par des personnes de plus de 14 ans. En cas d’utilisation du produit par des enfants de plus de 8 ans ou des personnes ayant des capacités physiques, sensorielles ou mentales limitées ou de l’expérience et des connaissances insuffisantes, ils doivent être surveillés ou formés concernant l’utilisation sûre de l’appareil et des dangers en émanant. Les enfants ne doivent pas jouer avec la machine. Le nettoyage et l’entretien ne doivent pas être effectués par des enfants sans surveillance.

Les enfants doivent être surveillés afin de s’assurer qu’ils ne jouent pas avec la machine.

Certains dangers résiduels persistent toutefois malgré les mesures de sécurité spécifiques cités dans le mode d’emploi, les consignes de sécurité et les prescriptions de sécurité supplémentaires, par ex. la mise en service sans surveillance du produit. Si les instructions contenues dans cette notice d’utilisation ne sont pas respectées, d’autres dangers résiduels peuvent apparaître à cause de l’utilisation non conforme.

Avertissement !

L’utilisation prolongée d’un outil soumet l’utilisateur à des vibrations susceptibles de causer un syndrome de Raynaud (se caractérisant par une décoloration des doigts) ou un syndrome du canal carpien.

Cet état diminue la capacité pour la main de ressentir et de réguler les températures, ce qui entraîne un engourdissement et des sensations de chaleur et peut endommager les nerfs et le système circulatoire, voire la mort des tissus.

Tous les facteurs entraînant le syndrome de Raynaud ne sont pas identifiés, mais le temps froid, fumer et les maladies qui concernent les vaisseaux sanguins et le système circulatoire, de même que les vibrations importantes et subies de manière prolongée figurent parmi les causes signalées. Pour réduire les risques de syndrome de Raynaud et de syndrome du canal carpien, respectez les précautions suivantes :

- Portez des gants et maintenez vos mains au chaud.
- Procédez à une maintenance correcte de l’appareil. Un outil dont les composants sont desserrés ou les amortisseurs endommagés ou usés entraînent des vibrations importantes.
- Maintenez une pression ferme mais n’enserrez pas constamment les poignées en exerçant une pression excessive. Observez de nombreuses pauses.

Les précautions susmentionnées ne peuvent pas exclure l’apparition du syndrome de Raynaud ou de syndrome du canal carpien. Il est recommandé aux personnes utilisant le matériel régulièrement et de manière prolongée de faire examiner avec attention l’état de leurs mains et de leurs doigts. Consultez immédiatement un médecin si vous constatez l’apparition des symptômes susmentionnés.

Avant utilisation

Attention - Risque de blessures ! Avant toute tâche, retirez impérativement l’accumulateur de l’appareil.

Montage du capot de protection (Fig. 1)

- Tourner le coupe-gazon et le placer sur la poignée.
- Installer le capot sur la tête de coupe en introduisant le fil de coupe par l’ouverture du capot.
- Visser le capot à l’aide des deux vis.

Monter la poignée supplémentaire (Fig. 2)

- Desserrez la touche de verrouillage de la poignée
- Pousser la poignée supplémentaire sur la plaque de base. La poignée peut maintenant être pivotée dans la position voulue.
- Relâcher la touche de verrouillage pour bloquer.

Indicateur du rayon de coupe / arceau de protection des plantes (fig. 3)

Glisser l’arceau de protection des plantes (5) dans la tête du coupe-gazon jusqu’à ce que le raccord s’enclenche de manière audible. L’anse sur l’avant du coupe-gazon sert de protection pour les plantes et d’affichage du rayon de coupe. La lame ne tourne qu’au sein de l’anse abaissée. Le coupe-gazon peut toutefois être utilisé avec l’anse relevée.

Montage de la roue de guidage (coupe de bordures) (fig. 3)

- Insérer la roue (10) par le haut dans le support.

Mise en marche (ill. 4 + 5)

- Insérez l’accumulateur chargé dans le coupe-gazon jusqu’à ce que le verrouillage s’enclenche. L’accumulateur ne peut être installé dans le coupe-gazon que dans une seule position.

  Attention : Lors de l’insertion de l’accumulateur, ne pas actionner le blocage de mise en marche (8) ni le commutateur marche/arrêt (9).
- Tenez-vous dans une position sûre. Tenez le coupe-gazon à deux mains. Ne posez pas le dispositif de coupe sur le sol.
- Appuyer sur le blocage de mise en marche (8) vers la gauche ou la droite et actionner le commutateur (9). Dès que l’outil est en marche, il n’est plus nécessaire de maintenir le blocage de mise en marche (8).
- Pour éteindre l’appareil, lâcher l’interrupteur (9) (Fig. 5).

Réglage de la poignée supplémentaire, de l’angle d’inclinaison et de la longueur du manche (Ill. 6,7 et 8)

La hampe peut être adaptée à la taille de l’utilisateur. (Ill. 6)

- Tournez à cet effet le manche cannelé dans le sens des aiguilles d’une montre pour la dévisser. Réglez la hampe à la longueur souhaitée et revissez la douille filetée dans le sens contraire des aiguilles d’une montre.

Régler l’angle d’inclinaison (ill. 7) :

- Appuyer sur le bouton (3) ; la tête du coupe-gazon est déverrouillée et peut être pivotée dans quatre positions par rapport à l’arbre.

Réglage de la découpe de bordures (ill. 8) :

- Appuyer sur la touche (11) : La tête du coupe-gazon peut être tournée sur 90°.

Mode d‘emploi de la coupe bordures (ill. 9)

- Faites mouvoir la coupe bordures régulièrement de long en large.
- Utilisez, si possible, la moitié gauche de la faucheuse. Des parties coupées des plantes ou des pierres seront lancées en avant loin de de la personne travaillante.
- Vous obtiendrez une coupe optimale en maintenant le coupe-bordures incliné vers la gauche en respectant un angle de 20 à 30°.
- Empêchez que la corde de fauchage touche des obstacles, par exemple des clôtures, des murs, des pierres etc. Cela cause une usure démesurée.

Remplacement de la bobine (ill. 10 + 11)

CE **Attention - Risque de blessures !** Avant toute tâche, retirez impérativement l’accumulateur de l’appareil.

Presser ensuite les deux dispositifs de verrouillage latéraux 13 sur la tête de coupe et ôter par le haut le couvercle 12 de la tête de coupe. Retirer la bobine de fil vide et placer la nouvelle bobine 14 de manière à ce que la fin de fil sorte sur le côté 15 de la tête de coupe par l’ouverture réservée à cet effet (fig. 11). Refermer ensuite le couvercle en exerçant une pression, afin que les dispositifs de verrouillage s’enclenchent correctement.

Un compartiment amovible se trouve sur le boîtier de poignée pour le stockage d’une bobine de rechange (fig. 12).

Tirer avec force aux emplacements marqués pour retirer le couvercle du compartiment. Réinstaller le couvercle en l’appuyant fortement après le retrait de la bobine.

Rallonger le fil de coupe (ill. 13)

- Il faut régler (allonger) la corde de fauchage en cas de diminution du rendement de fauchage.
- Mettez la coupe bordures en marche et tenez - la au-dessus du gazon.
- Tapez sur le gazon avec la tête de coupe (ill. 13). La corde s‘allonge automatiquement et le dispositif de retranchement raccourcit la corde à la longueur juste.

Avertissement: Si la corde est plus courte que 2,5 cm, il faut la régler manuellement. Appuyez sur le poussoir rouge sur la bobine et cela jusqu‘ au taquet et tirer le bout de la corde. Si le bout de la corde reste complètement invisible, procédez conformément à l‘article „Remplacement de la bobine“.

Incident

- **Le fil nylon disparaît dans la bobine ou la cassette:** Démontez la bobine au la cassette comme indiqué plus haut, mettre une nouvelle bobine - si nécessaire -, faire passer le fil par les ouvertures latérales et remontez l’ensemble de la tête.

Ne réparez pas en cas d’autres incidents, adressez vous à un spécialiste.

Maintenance et traitement

Attention - Risque de blessures ! Avant toute tâche, retirez impérativement l’accumulateur de l’appareil.

Nettoyez soigneusement votre fauchese à accumulateur après chaqu‘utilisation. Enlevez l‘herbe et la saleté. Nettoyez les orifices de ventilation. Nettoyez les pièces en plastique en utilisant un chiffon mouillé et un produit fin d‘entretien. N‘utilisez jamais des produits agressifs ou des dissolvants. Ne versez jamais de l‘eau courante dans l‘appareil et ne lavez pas ce dernier par un jet d‘eau. Veillez à ce que la faucheuse soit gardée au sec, jamais sous la gelée et toujours ,hors de la portée des enfants.
Confiez votre faucheuse à la station de service en cas de maintenence compliquée ou d‘une.

Consignes de protection de l‘environnement/ d‘élimination

Une fois l‘appareil hors d‘état, procédez à son élimination conformément aux dispositions. Débranchez le câble secteur afin d‘éviter toute utilisation abusive. Ne jetez pas l‘appareil avec les ordures ménagères. Dans un but de protection de l‘environnement, remettez-le à un centre de collecte spécialisé dans les appareils électriques. Votre commune se fera un plaisir de vous fournir les adresses et horaires d‘ouverture correspondants. Remettez également les matériaux d‘emballage et accessoires usés aux centres de collecte prévus.

Uniquement en ce qui concerne les pays de l‘UE. Ne jetez pas les outils électriques avec les ordures ménagères!

Conformément à la directive européenne 2012/19/CE sur les anciens appareils électriques et électroniques et à la mise en oeuvre de la législation nationale, les outils électriques usés doivent être triés à part et remis à un centre de recyclage.

Alternative de recyclage aux exigences de retour:
Au lieu d‘un renvoi, le propriétaire de l‘appareil électrique est tenu d‘assurer une valorisation. L‘ancien appareil peut à ces fins être confié à un centre de reprise qui se chargera de son élimination conformément aux lois nationales sur le recyclage et les déchets. Ne sont pas concernés les accessoires joints aux anciens appareils et les consommables sans composants électriques.

Pièces de rechange

Si vous avez besoin d‘accessoires ou de pièces de rechange, veuillez vous adresser à notre service après-vente.

N‘utilisez pour travailler avec cet appareil que des pièces supplémentaires recommandées par notre entreprise. Dans le cas contraire, l‘utilisateur ou des personnes se trouvant à proximité pourraient subir de graves blessures et l‘appareil pourrait être endommagé.

Lors de la commande de pièces de rechange, les indications suivantes doivent être fournies:

- Type de l‘appareil
- Référence de l‘appareil

INDICE

	Pagina
Immagini	1 - 4
Illustrazione e spiegazione dei simboli	IT - 2
Dati Tecnici	IT - 2
Avvertenze sulla sicurezza	IT - 3
1) Avvertenze per un uso sicuro	
2) Manutenzione	
3) Avvertenze generali	
4) Istruzioni d’impiego	
5) Manipolazione ed utilizzo accurati di apparecchi elettrici a batteria	
Possibilità di utilizzazione	IT - 3
Rischi residui	
Prima della messa in funzione	IT - 5
Messa in funzionamento	IT - 5
Regolazione dell’impugnatura supplementare, dell’angolo di inclinazione e della lunghezza del tubo	IT - 6
Istruzioni per il lavoro con la tosatrice per erba	IT - 6
Sostituzione della corda da taglio	IT - 6
Posizionamento della corda da taglio	IT - 6
Individuazione guasti	IT - 6
Manutenzione e la pulizia	IT - 6
Servizio di riparazioni	IT - 6
Indicazioni per la tutela ambientale / lo smaltimento	IT - 6
Pezzi di ricambio	IT - 7
Garanzia	
Dichiarazione CE di Conformità	
Service	

Illustrazione e spiegazione dei simboli

1 2 3 4 5 6 7 8

1 Attenzione pericolo
2 Leggete le istruzioni per uso prima di mettere la prima volta l´apparechiatura in funzione.
3 Usate i dispositivi per la diffesa degli occhi e dell´udito !
4 Non usate la macchina durante la pioggia e umiditá.
5 Prima di eseguire interventi di riparazione e manutenzione rimuovere la batteria.
6 PERICOLO DI FERIMENTO! Fare attenzione ad eventuali oggetti scagliati in aria.
7 Mantenete le terze persone fuori raggio del pericolo !
8 Attenzione protezione dell’ambiente! Questo apparecchio non può essere smaltito con la spazzatura domestica/conrifiuti non riciclabili. Consegnare l’apparecchio vecchio esclusivamente in un punto di.

Tagliabordi a batteria IAT 40-3025 LI

Dati tecnici

Tensione d´esercizio	40 V DC
Numero dei giri n_0	7200 min^{-1}
Diametro del ragio del taglio	30 cm
Spessore del filo	1,6 mm
Riserva di filo	2 x 3 m
Prolungamento del filo	Automatico a impulsi
Tipo batteria ricaricabile*	R3-360-AH-U-02, R3-360-AH-U-01
Tensione / Capacità della batteria / Energia	Li-Ion 40 V / 2,5 Ah / 100 Wh
Caricatore *	R3-360-3A-02 Caricatore rapido R3-360-1A-02 Caricatore normale
Tempo di funzionamento (regime di minimo)	cca 40 minuti
Peso	2,8 kg
Livello della pressione di rumorositá (EN 50636-2-91)	80 dB(A) [K 3,0 dB(A)]
Livello di potenza sonora (EN 50636-2-91)	96 dB(A)
Vibrazioni sulla maniglia (EN 50636-2-91)	< 2,5 m/s^2 [K 1,5 m/s^2]

* non compreso nella fornitura

I strumenti corrispondono alla classe della sicurezza III.

Cambiamenti tecnici riservati.

Indicazioni sull’emissione di rumori in base alla legge tedesca sulla sicurezza delle prodotti (ProdSG) e/o alla Direttiva Macchine: se il livello di pressione acustica determinato nel posto di lavoro supera gli 80 dB(A). In un simile caso, bisogna prevedere per l’utente delle misure di isolamento acustico (per esempio il portare un dispositivo di protezione sonora).

Attenzione: inquinamento acustico! Prima dell’impiego prendere conoscenza delle norme regionali.

Avvertenze generali sulla sicurezza

⚠ **Attenzione!** E’ necessario leggere tutte le istruzioni. Il mancato o inadeguato rispetto delle istruzioni di seguito riportate può essere causa di scosse elettriche, ustioni e/o gravi lesioni. L’espressione “utensile elettrico” di seguito utilizzata si riferisce ad attrezzature elettriche alimentate dalla rete elettrica (con cavo di rete) ed apparecchiature elettriche alimentate da accumulatore (senza cavo di rete).

CONSERVARE CON CURA LE PRESENTI ISTRUZIONI.

1) Avvertenze per un uso sicuro

a) Portare occhiali protettivi o visiera, scarpe chiuse munite di suole antisdrucciolevoli, un abito da lavoro aderente, guanti e protezioni dell’udito
b) L’impiego del tagliabordi non è consentito ai minorenni. Affidare (prestare) il tagliabordi soltanto a persone che lo conoscono e che lo sanno maneggiare, consegnando loro sempre le istruzioni per l’uso.
c) Non lavorare con l’apparecchio in presenza di persone, specialmente bambini o animali domestici.
d) Lavorare con calma e concentrati soltanto in buone condizioni di luce e di visibilità, non mettere in pericolo altre persone. Lavorare con attenzione!
e) Prima dell’uso controllare la linea di allacciamento e quella di prolungamento onde identificare ogni possibile elemento di Danneggiamento o invecchiamento. Non utilizzare il tosaerba quando le linee elettriche sono danneggiate o consumate.
f) Non usare cavi, giunti, spine e teste falcianti difettosi.
g) Gli elementi di taglio rotanti, se usati con distra-zione, possono causare lesioni alle mani a ai piedi. Inserire il motore solamente quando le mani ed i piedi sono lontani dagli utensili di taglio.
h) Non usare mai elementi di taglio metallici.
i) Usare solo ricambi originali.
j) Rimuovere la batteria prima di controlli, pulizia o lavori sulla macchina e quando non è in uso;
k) Se necessario, pulire le feritoie per l’aria di raffreddamento nella carcassa motore.

2) Manutenzione

a) I bambini debbono essere sorvegliati per impedire loro di giocare con l’attrezzo.
b) Affidare tutti gli altri interventi all’Assistenza Tecnica.
c) Non usare mai elementi di taglio metallici.
d) Eliminare periodicamente l’erba dalla testa falciante.
e) Controllare ad intervalli brevi e regolari la testa falciante, in caso di notevoli alterazioni (vibrazioni, rumori) controllare immediatamente: Spegnere il motore, tenere ferma l’apparecchiatura, premere il tagliabordi sul terreno per arrestare la testa falciante, poi staccare la spina. Controllare le condizioni della testa falciante, badare ad eventuali incrinature.
f) Sostituire immediatamente la testa falciante difettosa anche con incrinature capillari quasi inavvertibili. Non riparare la testa falciante danneggiata.
g) Se necessario, pulire le feritoie per l’aria di raffreddamento nella carcassa motore.
h) Pulire le parti di plastica con un panno umido. I detergenti corrosivi possono danneggiare la plastica.
i) Non pulire il tagliabordi con un getto d’acqua.
j) Riporre il tagliabordi al sicuro in un luogo asciutto.

3) Avvertenze generali

1. Leggere le istruzioni sull’uso!
2. Farsi istruire dal venditore o da un esperto sull’uso sicuro del tagliabordi.
3. Deve essere studiato prima di usare la batteria per i segni di danneggiamento o di invecchiamento. Non utilizzare il tagliabordi, quando la batteria è danneggiato o consumato. Non usare teste falcianti difettose.
4. Non mettere in funzione il tagliaerba (tagliabordi) quando presenta danni o usura.
5. Attenzione! Pericolo! Dopo il disinserimento del motore, il dispositivo di taglio continua a ruotare. Pericolo di lesioni per dita e piedi!
6. Prima di ogni lavoro verificare le condizioni funzionali del tagliabordi che devono corrispondere alle prescrizioni. Sono particolarmente importanti i cavi di l’interruttore e la testa falciante.
7. Nel trasporto del tagliabordi a breve distanza, p. es. in un altro punto di lavoro: rilasciare l’interruttore, staccare la spina.

4) Istruzioni d’impiego

1. Durante l’inserimento del tagliabordi lo schermo di protezione deve essere rivolto verso l’operatore.
2. Portare occhiali protettivi o visiera, scarpe chiuse munite di suole antisdrucciolevoli, un abito da lavoro aderente, guanti e protezioni dell’udito
3. Afferrare il tagliabordi sempre saldamente, assumere sempre una posizione ferma e sicura.
4. In zone di scarsa visibilità e di fitta vegetazione, lavorare con la massima attenzione!
5. Non tenere il tagliabordi all’aperto quando piove.
6. Non tagliare l’erba bagnata. Non usare perciò il tagliabordi sotto la pioggia!
7. Attenzione al pericolo di scivolare su pendii o terreni accidentati.
8. Sui pendii falciare soltanto in direzione trasversale rispetto alla pendenza, attenzione nel girare.
9. Attenzione a ceppi e radici, pericolo di inciampare.
10. Evitare l’uso del tagliabordi in condizioni meteorologiche negative, soprattutto se vi è il rischio di un temporale.
11. Lavorando con il tagliabordi occorrono particolari misure di sicurezza, perché l’elevato numero dei giri del dispositivo di taglio e il funzionamento con la corrente elettrica costituiscono un elevato pericolo.
12. Farsi istruire dal venditore o da un esperto sull’uso sicuro del tagliabordi.
13. I bambini devono esseresorvegliati per assicurarsi che non giochino con l’apparecchiatura.
14. L’attrezzo non è destinato all’uso da parte di persone (inclusi i bambini) che per motivi di natura fisica, sensoriale o mentale, o a causa di una scarsa esperienza e conoscenza non possano utilizzare l’apparecchio in sicurezza senza controllo o senza essere stati prima istruiti in merito da persona responsabile della loro sicurezza.
15. L‘uso dell‘apparecchio non è consentito a giovani di età inferiore a 16 anni.
16. Assumete la Vostra responsabilità quali utenti dell’apparecchio nei confronti di terze persone possibilmente entrate nella zona di lavoro.
17. Chi lavora con il tagliabordi deve essere sano, riposato e in buone condizioni psicofisiche. Concedersi delle pause al momento opportuno! Non usare l’apparecchiatura sotto l’effetto di bevande alcoliche o di droghe.
18. Nel raggio di 15 m non devono trovarsi altre persone (bambini) o animali, poiché la rotazione della testa falciante potrebbe fare schizzare intorno sassi e simili.

Avviso importante - per non invalidare la garanzia:

- Mantenete sempre libera la presa d’aria del motore.
- Non battete mai la testina su terreno duro, perché proteste squilibrare l’albero motore.

5) Manipolazione ed utilizzo accurati di apparecchi elettrici a batteria

a) **Accertarsi che l’apparecchio sia spento prima di inserire la batteria.** *Il montaggio di una batteria in un apparecchio elettrico acceso può provocare incidenti.*

b) **Per caricare le batterie utilizzare solo caricabatterie raccomandati dal produttore.** *Un caricabatterie indicato per un determinato tipo di batteria, in caso di utilizzo di batterie di altro genere, rischia di incendiarsi.*

c) **Utilizzare per gli apparecchi elettrici soltanto le batterie specifiche previste.** *L’uso di altre batterie può provocare lesioni e determinare il rischio di incendio.*

d) **Tenere la batteria non utilizzata lontana da clip o fermagli per ufficio, monete, chiavi, chiodi, viti o altri piccoli oggetti di metallo che potrebbero provocare un cavallottamento dei contatti.** *Un eventuale cortocircuito fra i contatti della batteria può comportare combustioni o incendi.*

e) **In caso di utilizzo errato il liquido può fuoriuscire dalla batteria. Evitare il contatto con tale liquido. In caso di contatto accidentale risciacquare con acqua. In caso di contatto del liquido con gli occhi consultare anche un medico.** *Il liquido fuoriuscito dalla batteria può provocare irritazioni cutanee o ustioni.*

Possibilità di utilizzazione

Le macchine sono destinate esclusivamente per il taglio di tappeti erbosi ornamentali, p. es. dei bordi erbosi. Ogni altro uso o complementare delle macchine, per esempio il taglio di siepi o cespugli oppure di tappeti erbosi di grande dimensione, non corrisponde alla loro finalità. Il fabbricante / fornitore non assumerà nessuna responsabilità per danni risultanti dall’inosservanza di queste disposizioni. Il rischio lo assumerà esclusivamente l’utente.

L’osservanza delle istruzioni sull’uso nonché la verifica delle condizioni dell’utensile e la conseguente

Rischi residui

Anche se il dispositivo viene utilizzato in modo corretto sussiste sempre comunque un certo rischio residuo che non può essere escluso. In base al tipo e alla struttura del dispositivo possono derivare i seguenti potenziali pericoli:

- contatto con una parte priva di protezione del dispositivo taglia-fili (lesione da taglio)
- contatto con il filo di taglio in esercizio (tagli)
- contatto con parti del taglia-fili, del materiale da tagliare, e altri materiali scagliati fuori (lesioni da taglio, contusioni)
- perdita di cognizione uditiva, quando durante il lavoro non viene utilizzata nessuna otoprotezione (perdita dell’udito)
- contatto con corrente elettrica a seguito di uso di cavo di alimentazione difettoso o tagliato (scossa elettrica)
- Emissioni nocive per la salute derivanti del materiale da tagliare e delle particelle di taglio.

Nel caso in cui le indicazioni contenute nelle vostre istruzioni per l’uso non siano osservate, potrebbero verificarsi altri rischi residui dovuti all’utilizzo improprio.

Il prodotto è progettato per essere utilizzato da persone con età superiore ai 14 anni di età. Nel caso in cui il prodotto sia utilizzato da bambini a partire da 8 anni di età, o da persone con facoltà fisiche, psichiche e mentali ridotte o che manchino di esperienza e conoscenze specifiche in merito al suo uso, devono essere sorvegliate o devono aver ricevuto un’adeguata formazione in merito all’uso dello strumento e dei pericoli che possono derivarne. I bambini non devono giocare con il dispositivo. La pulizia e la manutenzione operativa non possono essere eseguite da bambini senza un’adeguata sorveglianza.

I bambini devono essere sorvegliati per accertarsi che non giochino con l’apparecchio.

Alcuni rischi residui tuttavia permangono, nonostante le misure specifiche di sicurezza, le istruzioni di sicurezza e le ulteriori norme di sicurezza citate nelle istruzioni per l’uso, come ad esempio la messa in funzione involontaria del prodotto. Nel caso in cui le indicazioni contenute nelle vostre istruzioni per l’uso non siano osservate, potrebbero verificarsi altri rischi residui dovuti all’utilizzo improprio.

Avvertenza!

L’utilizzo prolungato di un utensile espone l’operatore a vibrazioni che possono provocare la sindrome del dito bianco (sindrome di Raynaud) o quella del tunnel carpale.

Tale condizione riduce la capacità della mano di avvertire e regolare le temperature, provoca sordità e sensibilità al calore e può provocare danni al sistema nervoso e a quello circolatorio, causando la morte dei tessuto.

Non sono noti tutti i fattori che portano alla comparsa della sindrome del dito bianco, ma è possibile citare tra questi il clima freddo, il fumo e le malattie che colpiscono i vasi e la circolazione sanguigna nonché un carico intenso e/o prolungato dovuto a scosse, riconosciuti come fattori determinanti per lo sviluppo della sindrome del dito bianco. Attenersi alle seguenti indicazioni per ridurre il rischio dell’insorgere della sindrome del dito bianco e di quella del tunnel carpale:

- Indossare guanti e tenere calde le mani.
- Effettuare una corretta manutenzione del dispositivo. Un utensile con componenti poco stabili o con ammortizzatori usurati tendono ad una maggiore vibrazione.
- Tenere sempre stretta l’impugnatura senza però stringere continuamente la maniglia con una pressione eccessiva. Fare molte pause.

Tutte le misure sopra citate contribuiscono ad evitare il rischio dell’insorgere della sindrome del dito bianco o di quella del tunnel carpale. Si consiglia dunque a coloro che utilizzano il dispositivo per lungo tempo e regolarmente di tenere accuratamente monitorate le condizioni delle proprie mani e delle dita. Rivolgersi senza indugio a un medico qualora dovesse comparire uno dei sintomi sopra citati.

Prima della messa in funzione

Attenzione - pericolo di lesioni! Prima di tutti i lavori, rimuovere assolutamente la batteria dall’apparecchio.

Montaggio della copertura di protezione (fig. 1)

- Girare il tagliaerba e posizionarlo in verticale sull’impugnatura.
- Posizionare il coperchio sulla testa di taglio e far fuoriuscire il filo di taglio dall’apertura del coperchio.
- Fissare il coperchio con entrambe le viti.

Montare la maniglia supplementare (Fig. 2)

- Allentare il pulsante di blocco della maniglia
- Applicare la maniglia supplementare sulla piastra di base, quindi si può portare la maniglia nella posizione voluta.
- Per bloccare rilasciare di nuovo il pulsante di blocco.

Indicatore dell’ampiezza di taglio/staffa di protezione per le piante (Fig. 3)

Spingere la staffa di protezione (5) per le piante sulla testa di taglio finché non si sente scattare in posizione. La staffa sul lato anteriore del tagliaerba serve sia come staffa di protezione per le piante, sia come indicatore dell’ampiezza di taglio. La lama di taglio si muove soltanto all’interno della lunghezza della staffa abbassata. Il tagliaerba può però essere azionato anche con la staffa sollevata.

Montaggio della ruota motrice (tagliabordi) (Fig. 3)

- Inserire dall’alto la ruota (10) sul supporto.

Messa in funzionamento (fig. 4 + 5)

- Inserire la batteria caricata nel tagliaerba fino a quando il bloccaggio (15) non scatta in posizione. La batteria può essere inserita nel tagliaerba soltanto in una posizion.

- Attenzione: durante l’inserimento della batteria non azionare il blocco di accensione (8) e l’interruttore di accensione/spegnimento (9).
- Assumere una posizione sicura. Tenere il tagliaerba con entrambe le mani. Non appoggiare a terra il dispositivo di taglio.
- Spingere verso sinistra o destra il blocco di accensione (8) ed azionare l’interruttore (9). Dopo l’accensione il blocco di accensione (8) non deve più essere trattenuto.
- Per lo spegnimento rilasciare l’interruttore (9) (fig. 5).

Regolazione dell’impugnatura supplementare, dell’angolo di inclinazione e della lunghezza del tubo (fig. 6,7 e 8)

La lunghezza dell’asta è regolabile per meglio adattarla alla corporatura dell‘utilizzatore (fig. 6)

- A tal fine occorre ruotare in senso orario la boccola di plastica scanalata per sbloccare l‘asta. Regolare il tubo all’altezza desiderata e riavvitare la boccola a vite ruotandola in senso antiorario per bloccarla.

Impostare l’angolo di inclinazione (fig. 7):

- Premere il pulsante (3); la testa del tagliaerba viene sbloccata e diventa orientabile in quattro posizioni rispetto all’asta.

Regolazione del tagliabordi (Fig. 8)

- Premere il tasto (11): La testa di taglio può essere ora ruotata di 90°.

Istruzioni per il lavoro con la tosatrice per erba (Fig. 9)

- Muovete la tosatrice regolarmente di quá, di lá.
- Tagliate se possibile con la metá sinistra della tosatrice. I pezzi delle erbe tagliate e le pietre sarano in questo modo gettati avanti, fuori dall´utente.
- Si raggiunge il miglior risultato quando si mantiene il decespugliatore in un’inclinazione di 20-30°.
- Evitate il contatto della corda con oggetti come sono recinti, muri, pietre ecc. Questi contatti causano il consumo eccessivo della tosatrice.

Sostituzione della corda da taglio (dis. 10 + 11)

Attenzione - pericolo di lesioni! Prima di tutti i lavori, rimuovere assolutamente la batteria dall’apparecchio.

Premere i due pulsanti laterali 13 e togliere il coperchio 12 tirandolo verso l’alto. Estrarre la bobina vuota e inserire la bobina nuova 14 in modo che l’estremità del filo fuoriesca dall’occhiello sul lato della testa tagliente (fig. 11). Poi chiudere il coperchio affinché i due pulsanti scattino nella loro posizione.

Per la conservazione di una bobina di ricambio, esiste uno scomparto estraibile sull’alloggiamento della maniglia.(Fig. 12).

Per il rimuovere il coperchio dello scomparto, tirare nel punto indicato. Dopo aver estratto la bobina, posizionare di nuovo il coperchio con una forte pressione.

Posizionamento della corda da taglio (fig. 13)

- Dopo il ribassamento del rendimento di taglio é neccessario posizionare (prolungare) la la corda di taglio.
- Accendete la tosatrice e mantenetela sopra il prato.
- Con il motore in moto battete leggermente con la testa di taglio sul prato (dis. 13). La corda si prolunga automaticamente e lo strumento tagliente la accorcia alla lunghezza giusta.

Avviso: Se la corda é piú corta di 2,5 cm, é neccessario posizionarla manualmente. Premete il pulsante rosso sulla bobina fino all´arresto e tirate la corda. Se la fine della corda non si vede proprio, proseguite come „ Sostituzione della corda da taglio“.

Individuazione guasti

- **Il filo di nylon sparisce all’interno del rocchetto:** aprite la testina e smontate il rocchetto, estraete il filo di nylon dal rocchetto facendo passare le estremità attraverso le apposite sedi sul corpo testina, quindi reinserite il rocchetto e chiudete il coperchio della testina. Se il filo di nylon è esaurito, inserite un rocchetto nuovo.

Non cercate di eseguire nessun’altra riparazione da soli, ma rivolgetevi per verifiche e riparazioni ad un punto assistenza autorizzato. In caso di disturbi o di necessità di pezzi di ricambio rivolgersi al proprio rivenditore.

Manutenzione e la pulizia

Attenzione - pericolo di lesioni! Prima di tutti i lavori, rimuovere assolutamente la batteria dall’apparecchio.

Pulite accuratamente dopo ogni utilizzo la Vostra tosatrice ad accumulatore. Eliminate l´erba e lo sporco. Pulite le apreture di ventilazione. Gli elementi di plastica pulite con panno umido e con il detersivo delicato. In nessun modo non usate i detersivi agressivi o solventi. Non versate nella macchina l´acqua corrente, non la spruzzate con l´acqua. La tosatrice depositate nel luogo asciutto, mai nel gelo e sempre fuori portata dei bambini.

Per la manutenzione piú completa o per le riparazioni, affidate la tosatrice al centro di assistenza tecnica.

Servizio di riparazioni

Ogni riparazione su degli utensili elettrici deve essere effettuata solamente da uno specialista. In occasione della consegna dell’apparecchio per fini di riparazione, si prega di descrivere il difetto identificato.

Indicazioni per la tutela ambientale / lo smaltimento

Quando l‘apparecchio non è più in grado di funzionare, smaltirlo correttamente. Staccare il cavo di rete per evi-

tare usi impropri. Non smaltire l‘apparecchio con i rifiuti domestici, ma consegnarlo ad un centro di raccolta per apparecchi elettrici contribuendo così alla tutela ambientale. L‘amministrazione comunale competente fornisce indirizzi ed orari di apertura. Consegnare ai centri di raccolta previsti anche i materiali di imballaggio e gli accessori usurati.

Soltanto per i Paesi UE
Non gettare gli elettroutensili con i rifiuti domestici!

Secondo la Direttiva europea 2012/19/CE sui rifiuti di apparecchiature elettriche ed elettroniche e il suo recepimento nella legislazione nazionale, le apparecchiature elettriche esauste devono essere raccolte separatamente ed avviate ad un riciclaggio rispettoso dell‘ambiente.

Alternativa di riciclaggio alla richiesta di restituzione:
Il proprietario dell‘apparecchio elettrico è tenuto, in alternativa alla restituzione, a collaborare in modo che il riciclaggio venga eseguito correttamente in caso di cessione dell‘apparecchio. L‘apparecchio dismesso può essere anche consegnato ad un centro di raccolta che provvede poi allo smaltimento conformemente alle leggi nazionali sul riciclaggio e sui rifiuti. Non sono interessati gli accessori e i mezzi ausiliari senza componenti elettrici forniti insieme agli apparecchi dismessi.

Pezzi di ricambio

Nel caso in cui abbiate necessità di accessori o pezzi di ricambio, siete pregati di rivolgervi alla nostra assistenza.

Non utilizzare per il lavoro con questo apparecchio parti aggiuntive di nessun genere, tranne quelle raccomandate dalla nostra azienda. In caso contrario, l’operatore o persone estranee che si trovano nelle vicinanze possono essere gravemente ferite, oppure l’apparecchio subire danni.

In caso di ordinazione di pezzi di ricambio è necessario indicare quanto segue:

- Modello dell‘apparecchio
- Numero articolo dell‘apparecchio

Obsah

	Strana
Obrázky	1 - 4
Vyobrazení a vysvětlivky piktogramů	CZ-2
Technické parametry	CZ-2
Všeobecné bezpečnostní pokyny	CZ-3
1) Pokyny pro bezpečné použití	
2) Údržba	
3) Obecné pokyny	
4) Pokyny pro použití	
5) Pečlivé nakládání s přístroji a používání akumulátorových přístrojů	
Účel použití	CZ-5
Zbytková rizika	
Montáž	CZ-5
Uvedení do provozu	CZ-5
Nastavení úhlu sklonu a délky trubky	CZ-5
Pokyn pro práci se sekačkou	CZ-6
Výměna cívky se strunou	CZ-6
Upravení strunového řezáku	CZ-6
Poruchy	CZ-6
Údržba a péče	CZ-6
Opravy	CZ-6
Pokyny k ochraně životního prostředí / likvidaci	CZ-6
Objednávka náhradních dílů	CZ-7
Záruční podmínky	
ES Prohlášení o shodě	
Servis	

Překlad původního návodu k použití

Vyobrazení a vysvětlivky piktogramů

1 2 3 4 5 6 7 8

1 POZOR!
2 Prostudujte si návod k použití!
3 Používejte ochranné brýle a chrániče sluchu!
4 Elektrický přístroj nepoužívejte za deště nebo za mokra!
5 Před kontrolou, údržbou, čištěním a nastavováním vždycky odstraňte akumulátorovou baterii!
6 NEBEZPEČÍ PORANĚNÍ! Dávejte pozor na přístrojem odmrštěné předměty.
7 Udržujte okolostojící mimo ohroženou oblast!
8 Pozor! Ochrana životního prostředí! Tento přístroj se nesmí likvidovat společně s domovním/ komunálním odpadem. Vysloužilý přístroj je zapotřebí odevzdat ve sběrně, zabývající se ekologickou likvidací odpadu.

Akumulátorová strunová sekačka IAT 40-3025 LI

Technické parametry

Provozní napětí	40 V DC
Otáčky naprázdnol n_0	7200 min^{-1}
Šířka záběru ø	300 mm
Průměr struny	1,6 mm
Délka struny v cívce	2 x 3 m
Posuv struny	Automatika příklepem
Akumulátorové baterie*	R3-360-AH-U-02, R3-360-AH-U-01, D01101103
Provozní napětí / Kapacita akumulátorové baterie / Výkon akumulátorové baterie	Li-Ion 40 V / 2,5 Ah / 100 Wh
Nabíjecí stanice*	R3-360-3A-02 rychlonabíječka R3-360-1A-02 nabíječka
Max. provozní doba (otáčky naprázdno)	cca. 40 min.
Hmotnost (bez baterie)	2,8 kg
Hladina akustického tlaku L_{pA} (EN 50636-2-91)	80 dB(A) K 3,0 dB
Hladina akustického výkonu (EN 50636-2-91)	96 dB(A)
Vibrace na rukojeti (EN 50636-2-91)	< 2,5 m/s^2 K 1,5 m/s^2

* není součástí rozsahu dodávky

Přístroje odpovídají ochranné třídě III.

Technické změny zůstávají vyhrazeny.

Hodnoty hlukových emisí na základě zákona o bezpečnosti produktů (něm. ProdSG) resp. směrnice ES o strojním zařízení: Hladina akustického tlaku na pracovišti může vystoupit nad 80 dB (A). V takovém případě je nutno, aby obsluha přijala nezbytná ochranná opatření (např. nosila chrániče sluchu).

Pozor: Ochrana proti hluku! Dodržujte při uvádění do provozu regionální předpisy.

Všeobecné bezpečnostní pokyny

⚠ **POZOR!** Přečtěte si všechny pokyny. Nedodržení níže uvedených pokynů může mít za následek zásah elektrickým proudem, požár a / nebo těžké zranění. Níže uváděný pojem „elektrické nářadí“ se vztahuje na elektrické nářadí napájené z elektrické sítě (se síťovým kabelem) a elektrické nářadí napájené z akumulátoru (bez síťového kabelu).

TYTO POKYNY SI DOBŘE USCHOVEJTE.

1) Pokyny pro bezpečné použití

a) Při práci se sekačkou noste ochranné brýle nebo ochranu očí, plné boty s drsnou podrážkou, přiléhavé pracovní oblečení, rukavice a ochranu sluchu.
b) Zákaz obsluhy sekačky pro nezletilé osoby. Sekačka se smí předat (půjčit) pouze osobám, které jsou podrobně seznámeny s její obsluhou.
c) Nezapínejte sekačku, pokud se v blízkosti zdržují osoby, zejména děti, nebo domácí zvířata.
d) Se sekačkou pracujte klidně, s rozvahou a pouze při dobrém světle a podmínkách viditelnosti a neohrožujte ostatní! Pracujte opatrně!
e) před uvedením stroje do provozu a po jakémkoli nárazu zkontrolujte případné znaky opotřebení nebo poškození a nechte provést potřebné opravy;
f) nikdy neprovozujte stroj s vadnými nebo chybějícími ochrannými zařízeními;
g) Při neopatrném používání sekačky mohou rotující sekací prvky způsobit zranění rukou a nohou. Motor se smí spouštět až tehdy, když se v blízkosti sekacích prvků nenacházejí ruce a nohy.
h) Pozor na zranění o zařízení, které slouží k odřezávání struny. Po výměně cívky se strunou nebo po prodloužení vlákna podržte sekačku nejprve v normální pracovní poloze, až potom ji zapněte.
i) Nikdy nepoužívejte kovové sekací prvky.
j) Používejte pouze originální náhradní díly.
k) před kontrolou, čištěním nebo prací na sekačce a pokud se sekačka nepoužívá, akumulátorovou baterii vyjměte;
l) Pravidelně čistěte otvory pro chladicí vzduch na krytu motoru.

2) Údržba

a) Děti musejí být pod dohledem, aby se zajistilo, že si s přístrojem nebudou hrát.
b) Všechny ostatní práce svěřte servisu.
c) Nikdy nepoužívejte kovové sekací prvky.
d) Ze sekací hlavice se musí pravidelně odstraňovat namotaná tráva!
e) Sekací hlavice se musí v krátkých intervalech pravidelně kontrolovat. Při zjevných změnách (vibrace, hluk) sekačku okamžitě vypněte. Pevně ji držte a přitlačte hlavici k zemi, aby se zastavila, pak vytáhněte vidlici ze zásuvky. Zkontrolujte sekací hlavici - pozornost věnujte trhlinám.
f) Poškozenou sekací hlavici okamžitě nechte vyměnit i v případě zdánlivě nepatrných vlasových trhlin. Poškozenou sekací hlavici neopravujte.
g) Pravidelně čistěte otvory pro chladicí vzduch na krytu motoru.
h) Plastové části čistěte vlhkým hadříkem. Mechanické čisticí přípravky by mohly umělou hmotu poškodit.
i) Sekačku nikdy nestříkejte proudem vody!
j) Sekačku ukládejte na suchém místě.

3) Obecné pokyny

1. Před použitím je nutné si přečíst návod k použití!
2. Uživatel by si měl od prodejce nebo odborníka nechat předvést bezpečné zacházení se sekačkou.
3. Zkontrolujte před každým použitím, zda sekačka není opotřebována či poškozena, nechte provést potřebné opravy. Nepoužívejte poškozené sekací hlavice.
4. Nepoužívejte poškozené kabely, spojky, vidlice a sekací hlavice.
5. Pozor! Nebezpečí! Sekací prvky po vypnutí motoru dobíhají. Vzniká nebezpečí úrazů na prstech rukou a na nohou!
6. Před každým použitím sekačky se musí zkontrolovat její správná funkce a předepsaný, provozně bezpečný stav. Zejména je důležité zkontrolovat přívodní kabel a prodlužovací kabel, vidlici, spínač a sekací hlavici.
7. Při přepravě sekačky na krátkou vzdálenost (např. na jiné místo) uvolněte spínač a odpojte vidlici.

4) Pokyny pro použití

1. Při práci musí být namontován ochranný štít

vyžínací hlavice a strunová sekačka natočena ochranným štítem k obsluze.

2. Při práci se sekačkou noste ochranné brýle nebo ochranu očí, plné boty s drsnou podrážkou, přiléhavé pracovní oblečení, rukavice a ochranu sluchu.
3. Sekačku na trávu držte vždy pevně oběma rukama - dbejte na stabilní a bezpečnou polohu.
4. V nepřehledném, hustě porostlém terénu pracujte se zvýšenou pozorností!
5. Sekačku nenechávejte stát za deště venku.
6. Nesekejte mokrou trávu! Sekačku nepoužívejte v dešti!
7. Pozor na nebezpečí sklouznutí na svazích nebo na nerovném terénu.
8. Svahy sekejte napříč sklonu. Pozor při otáčení!
9. Dejte pozor na pařezy a kořeny, o které můžete zakopnout!
10. Vyvarujte se používání sekačky při špatných povětrnostních podmínkách, zejména pokud existuje riziko bouřky.
11. Vysoké otáčky sekačky a přívodní kabel v sobě skrývají zvýšené nebezpečí. Proto je nezbytné při práci se sekačkou dodržovat zvláštní bezpečnostní pokyny.
12. Uživatel by si měl od prodejce nebo odborníka nechat předvést bezpečné zacházení se sekačkou.
13. Tento stroj nesmí používat děti. Děti by měly být pod dozorem, aby si se strojem nehrály. Čištění a údržbu nesmí provádět děti.
14. Tento přístroj není určený k používání osobami (včetně dětí), které mají snížené psychické, senzorické nebo duševní schopnosti a / nebo které nemají dostatek zkušeností a / nebo nemají dostatek znalostí, s výjimkou případů, kdy na ně dohlíží osoba zodpovědná za jejich bezpečnost nebo je tato osoba poučila o používaní tohoto přístroje.
15. V každém případě předejte spolu se sekačkou i návod k použití. Mladiství do 16 let nesmí přístroj používat.
16. Uživatel je zodpovědný za třetí osoby nacházející se v pracovní oblasti přístroje.
17. Osoby, které se sekačkou pracují, musí být zdravé, odpočinuté a v dobré kondici. Nezapomeňte na včasné přestávky v práci! - Se sekačkou nepracujte pod vlivem alkoholu, omamných látek či léků, které snižují schopnost rychlé reakce.
18. V okruhu 15 m se nesmí zdržovat ani další osoby / děti, ani zvířata, protože se od rotující sekací hlavice mohou odrážet kameny apod.

Důležité pokyny pro zachování záručních nároků:

- Udržujte vstupní vzduchové otvory v čistotě, aby se mohl motor chladit.
- Nepracujte se strunou delší, než jak nastavuje řezací břit.
- Předcházejte nárazům sekací hlavice na tvrdý podklad, jinak ztratí hřídel motoru vyváženost.

5) Pečlivé nakládání s přístroji a používání akumulátorových přístrojů

a) **Zajistěte, aby byl přístroj vypnut ještě předtím, než nasadíte akumulátor.** *Nasazování (připojování) akumulátoru k elektrickému přístroji, který je zapnutý, může vést k úrazům.*

b) **Akumulátory nabíjejte pouze v takových nabíjecích přístrojích, které jsou doporučeny výrobcem.** *U nabíjecího přístroje, který je vhodný pro určitý typ akumulátorů, hrozí požár, pokud je používán k nabíjení jiných akumulátorů.*

c) **V elektrických přístrojích používejte vždy pouze k nim určené akumulátory.** *Používání jiných akumulátorů může vést k poraněním a k nebezpečí požáru.*

d) **Nepoužívané akumulátory uchovávejte mimo dosah kancelářských sponek, mincí, klíčů, šroubů nebo jiných kovových předmětů, které by mohly způsobit přemostění kontaktů akumulátoru.** *Zkrat mezi kontakty akumulátoru může způsobit popáleniny nebo požár.*

e) **Při nesprávném použití může z akumulátoru vytékat kapalina. Vyvarujte se kontaktu s akumulátorovou kapalinou. Při náhodném kontaktu s akumulátorovou kapalinou opláchněte zasažené místo vodou. Jestliže se akumulátorová kapalina dostane do očí, vyhledejte navíc také lékařskou pomoc**. *Unikající akumulátorová kapalina může způsobovat podráždění kůže nebo popáleniny.*

Účel použití

Strunové sekačky jsou výhradně určeny pro dosekávání okrasných trávníků, tzn. okrajů trávníků. Jiné nebo tento rozsah překračující použití, jako např. sekání keřů a živých plotů nebo velkoplošných trávníků, se považuje

za použití v rozporu s jejich určením. Za škody, které při takovém použití vzniknou, výrobce / dodavatel neručí. Riziko nese výhradně uživatel. Použití v souladu s určením zahrnuje dále dodržování návodu na použití a dodržování podmínek provozu a údržby.

Návod k použití ukládejte v dosahu použití sekačky.

Zbytková rizika

I při odborném používání nástroje vždy zůstává určité zbytkové riziko, které nelze vyloučit. Z druhu a konstrukce přístroje lze vyvodit tato potenciální nebezpečí:

- Kontakt s nechráněnou částí strunového řezacího zařízení (řezné poranění)
- Kontakt se strunovými řezáky během provozu (řezání)
- Kontakt s vymrštěnými díly strunového řezáku, sekaného materiálu a jiných materiálů (řezné poranění, tupé poranění)
- Pokud se během práce nepoužívá řádná ochrana sluchu, může dojít ke ztrátě schopnosti slyšet (ztráta sluchu)
- Kontakt s elektrickým proudem v důsledku vadného nebo porušeného přívodního kabelu (zásah elektrickým proudem)
- zdraví škodlivé emise řezaného materiálu a řezaných částic.

Pokud nejsou dodrženy pokyny uvedené ve vašem návodu na použití, mohou se v důsledku neodborného použití objevit další zbytková rizika.

Produkt je určen k obsluze osobami staršími 14 let. Pokud stroj mají obsluhovat děti od 8 let a osoby se sníženými psychickými, smyslovými a mentálními schopnostmi nebo nedostatkem zkušeností a znalostí, musí být pod dozorem nebo musí být poučeny o bezpečném používání stroje a pochopit hrozící rizika. Děti si nesmí hrát se strojem. Čištění a údržbu nesmí provádět děti bez dozoru.

Děti by měly být pod dozorem, aby si se strojem nehrály.

Navzdory specifickým bezpečnostním opatřením, bezpečnostním pokynům a dodatečným bezpečnostním předpisům ale i tak zůstávají některá zbytková rizika, např. neúmyslné uvedení stroje do provozu. Pokud nejsou dodrženy pokyny uvedené ve vašem návodu na použití, mohou se v důsledku neodborného použití objevit další zbytková rizika.

Výstraha!

Při déle trvající práci je uživatel vystaven otřesům, které mohou vést ke zbělání prstů (Raynaudův syndrom) anebo syndromu karpálního tunelu.

V tomto stavu se snižuje schopnost ruky vnímat a regulovat teplotu, což vede k pocitům necitlivosti a horka a může vyústit v poškození nervové a cévní soustavy a nekrotizaci tkáně.

Zatím nejsou známy všechny faktory vedoucí k nemoci zbělených prstů, patří však mezi ně definitivně chladné počasí, kouření a nemoci cév a krevního oběhu, i dlouhodobé či intenzivní působení otřesů. Riziko nemoci zbělených prstů a syndromu karpálního tunelu omezíte takto:

- Noste rukavice a udržujte ruce v teple.
- Udržujte nářadí v dobrém stavu. Nástroj s uvolněnými komponentami nebo poškozenými či opotřebenými tlumiči vibruje silněji.
- Rukojeť držte vždy pevně, neobepínejte ji však dlouho zbytečně silně. Dělejte přestávky.

Ani přes výše uvedená preventivní opatření nelze riziko nemoci zbělených prstů a syndromu karpálního tunelu zcela vyloučit. Osobám, které budou s nářadím pracovat dlouhodobě a pravidelně, proto doporučujeme, aby bedlivě sledovaly stav svých rukou a prstů. Zpozorujete-li některý z výše uvedených syndromů, vyhledejte neprodleně lékaře.

Montáž

Pozor - nebezpečí úrazu! Před všemi pracemi bezpodmínečně vyjměte akumulátorovou baterii z přístroje.

Montáž ochranného krytu (obr. 1)

- Sekačku otočte a položte ji na rukojeť.
- Na řezací hlavu nasaďte kryt a přitom protáhněte strunu sekačky otvorem v krytu.
- Kryt pevně zašroubujte oběma šrouby.

Montáž dodatečné rukojeti (obr. 2)

- Povolte tlačítko blokování na rukojeti
- Dodatečnou rukojeť nasuňte na základní desku, poté ji lze přesunout do požadované polohy.
- Pro aretaci znovu pusťte tlačítko blokování.

Ukazatel obvodu sekání/třmen na ochranu rostlin (obr. 3)

Následně nasuňte na hlavu sekačky obruč na ochranu rostlin (5) dokud neuslyšíte, že spoj zaklapl. Třmen na přední části sekačky se používá jak k ochraně rostlin, tak i jako ukazatel obvodu sekání: Řezací struna se pohybuje pouze v rámci délky sklopeného třmenu. Sekačku lze ale provozovat volitelně i se zvednutým třmenem.

Montáž vodicího kolečka (sekání okrajů) (obr. 3)

- Kolečku (10) nasuňte svrchu na držák.

Uvedení do provozu (obr. 4 a 5)

- Nabitou akumulátorovou baterii (není součástí rozsahu dodávky) vložte do sekačky, až zapadne západka. Akumulátorovou baterii lze do sekačky zasunout pouze v jedné poloze.

  Pozor: Při vkládání akumulátorové baterie se nedotýkejte aretace zapnutí (8), ani vypínače (9) (obr. 5).
- Zaujměte bezpečný postoj. Sekačku držte oběma rukama. Řezací ústrojí nepokládejte až na zem.
- Zatlačte aretaci zapnutí (8) a stiskněte vypínač (9). Po zapnutí se už aretace zapnutí (8) nemusí držet.
- Pro vypnutí uvolněte spínač (9) (obr. 5).

Nastavení úhlu sklonu a délky trubky (obr. 6, 7 a 8)

Nastavení délky trubky (Obr. 6)

- Šroubovací pouzdro (7) povolte otočením ve směru hodinových ručiček. Trubku posuňte na požadovanou

délku. Šroubovací pouzdro (7) opět utáhněte proti směru hodinových ručiček.

Nastavení úhlu sklonu (obr. 7)

- Stiskněte tlačítko (3) - hlava sekačky se odjistí a lze jí kolem násady otáčet ve čtyřech polohách.

Nastavení pro sekání hran (obr. 8)

- Stiskněte tlačítko (11): Hlavu sekačky lze nyní otočit o 90°.

Pokyn pro práci se sekačkou (obr. 9)

- Pohybujte sekačkou stejnoměrně sem a tam.
- Sekejte pokud možno levou polovinou sekačky. Posekané části rostlin a nebo kameny tak budou vrhány dopředu, pryč od obsluhujícího.
- Nejlepšího pracovního výsledku dosáhnete, pokud přístroj držíte ve sklonu asi 20 - 30° vpřed.
- Zabraňte kontaktu sekací struny s překážkami, jako jsou ploty, zdi, kameny atd. To vede k nadměrnému opotřebení.

Výměna cívky se strunou (obr. 10 a 11)

Pozor - nebezpečí úrazu! Před všemi pracemi bezpodmínečně vyjměte akumulátorovou baterii z přístroje.

Poté stiskněte obě západky (13) po straně vyžínací hlavy a odklopte nahoru kryt vyžínací hlavy (12).Vyjměte prázdnou cívku a nasaďte novou cívku (14) tak, aby konce strun vyčnívaly z výstupních otvorů (15) na boku vyžínací hlavy (obr.11). Nakonec znovu nasaďte kryt. Obě západky musí řádně zaskočit.

Na krytu madla (obr. 12) se nachází sklopný schránka k uchovávání náhradní cívky.

Pokud chcete otvor víko schránky, silně zatáhněte za označená místa. Po vyjmutí cívky víko znovu zatlačte.

Upravení strunového řezáku (obr. 13)

- Pokud není výsledek sekání uspokojivý, musí se upravit strunový řezák (prodloužit).
- Zapněte sekačku a držte ji nad plochou trávníku.
- Za běhu motoru klepejte řezací hlavou směrem k zemi (obr. 13). Struna se tak automaticky prodlouží a ořezávacím zařízením upraví na správnou délku.

UPOZORNĚNÍ: Pokud je struna kratší než 2,5 cm, musí se upravit ručně. Vypněte stroj, vytáhněte ze sekačky akumulátorovou baterii a stroj otočte. Hlavu cívky struny zatlačte až k dorazu a zatáhněte za konec struny. Pokud není konec struny viditelný, postupujte podle pokynů části "Vyměnit cívku struny".

Poruchy

- **Sekací struna zapadne do krytu cívky:** Cívku demontujte (podle pokynů pod bodem „Výměna cívky se strunou“), provlékněte konce struny otvory a cívku opět namontujte. Pokud je nylonová struna již spotřebovaná, nasaďte novou cívku nebo kazetu.

Jiné poruchy sekačky neodstraňujte vlastními silami, ale zašlete sekačku k opravě do autorizované opravny.

Údržba a péče

Pozor - nebezpečí úrazu! Před všemi pracemi bezpodmínečně vyjměte akumulátorovou baterii z přístroje.

Po každém použití přístroj důkladně vyčistěte. Odstraňte trávu a nečistoty. Vyčistěte větrací otvory. Plastové díly je nejlépe vyčistit vlhkým hadříkem s pomocí jemného saponátu. V žádném případě nepoužívejte abrazivní čistící prostředky nebo rozpouštědla. Nepoužívejte tekoucí vodu, ani přístroj vodou neostřikujte. Skladujte sekačku na suchém, nemrznoucím místě, mimo dosah dětí.

Pro rozsáhlejší údržbu či opravy předejte přístroj do servisního střediska.

Opravy

Opravy elektrických spotřebičů smí provádět jen elektroodborníci. Popište prosím při zaslání vámi zjištěnou chybu.

Pokyny k ochraně životního prostředí / likvidaci

Vysloužilou pilu odevzdejte na sběrném místě k odborné likvidaci. Odstřihněte přívodní elektrický kabel, aby se zamezilo zneužití pily. Nevyhazujte zařízení do komunálního odpadu, ale v rámci ochrany životního prostředí jej odevzdejte na sběrném místě pro elektrická zařízení. O adresách a otvíracích časech se informujte na obecním úřadě. Na příslušných sběrných místech odevzdejte rovněž balicí materiály a opotřebované díly příslušenství.

Pouze pro země EU
Nevyhazujte elektrické nářadí do komunálního odpadu!
Elektropřístroje musí být sbírány, recyklovány a zlikvidovány způsobem, který nepoškozuje životní prostředí.

Podle evropské směrnice 2012/19/ES o odpadních elektrických a elektronických zařízeních (OEEZ) a podle jejího převedení do národního práva se musí opotřebené elektrické nářadí shromažďovat odděleně a odevzdat k ekologickému zpracování.

Alternativa recyklace k požadavku zpětného zaslání:
Majitel elektrického nářadí je v případě likvidace alternativně místo zpětného zaslání povinen spoluúčastí na odborném zhodnocení. Vysloužilé zařízení lze rovněž odevzdat na sběrném místě, které provede likvidaci ve smyslu národních právních předpisů o recyklaci a nakládání s odpady. Netýká se součástí příslušenství a pomocných prostředků bez elektrických součástí.

Objednávka náhradních dílů

Potřebujete-li příslušenství nebo náhradní díly, obraťte se prosím na náš servis.

Nepoužívejte pro práci s tímto přístrojem žádné přídavné součásti kromě těch, které jsou doporučeny naší společností. Jinak může obsluha nebo nezúčastněná osoba nacházející se v blízkosti utrpět vážná zranění nebo se může přístroj poškodit.

Při objednávání náhradních dílů by se měly uvést tyto údaje:

- Typ zařízení
- Katalogové číslo zařízení

Obsah Strana

Obrázky 1 - 4

Obrázky a vysvetlenie piktogramov SK-2

Technické dáta SK-2

Všeobecné bezpečnostné pokyny SK-3

1) Pokyny pre bezpečné použitie
2) Údržba
3) Obecné pokyny
4) Pokyny na použitie
5) Starostlivé nakladanie s prístrojmi a používanie akumulátorových prístrojov

Účel použitia SK-5

Zostatkové riziká

Montáž SK-5

Uvedenie do prevádzky SK-5

Nastavenie polohy vyžínacej časti kosačky SK-6

Pokyny k práci s kosačkou SK-6

Výmena cievky so strunou SK-6

Nastavenie žacej struny SK-6

Poruchy SK-6

Údržba a ošetrovanie SK-6

Servisná služba SK-6

Upozornenia k ochrane životného prostredia/likvidácii SK-6

Náhradné diely SK-7

Záručné podmienky

ES Vyhlásenie o zhode

Servis

Preklad pôvodného návodu na použitie

Obrázky a vysvetlenie piktogramov

1 2 3 4 5 6 7 8

1 Pozor nebezpečenstvo
2 Prečítajte si návod na obsluhu
3 Noste ochranné okuliare a chrániče sluchu
4 Prístroj nepoužívajte počas dažďa a v mokrom prostredí
5 Pred kontrolou, údržbou, čistením a nastavovacími prácami vždy vytiahnite akumulátor!
6 NEBEZPEČENSTVO ZRANENIA! Dávajte pozor na odmrštené predmety.
7 Zabránte tretím osobám v prítomnosti v nebezpecnej oblasti.
8 Pozor! Ochrana životného prostredia ! Tento prístroj sa nesmie likvidova spoločne s domovým/komunálnym odpadom. Vyslúžilý prístroj je potrebné odovzda do zberných surovín.

Akumulátorové strunová kosačka IAT 40-3025 LI

Technické dáta

Prevádzkové napätie	40 V DC
Otáčky voľnobeh n_0	7200 min^{-1}
Priemer kruhu kosenia Ø	300 mm
Rúbka nylonu	1,6 mm
Vinutie	2 x 3 m
Navíjanie	Automatika príklepom
Akumulátor*	R3-360-AH-U-02, R3-360-AH-U-01, D01101103
Prevádzkové napätie / kapacita akumulátora / výkon akumulátora	Li-Ion 40 V / 2,5 Ah / 100 Wh
Nabíjacia stanica*	R3-360-3A-02 rýchlonabíjačka
	R3-360-1A-02 nabíjačka
Max. prevádzkový čas (otáčky voľnobeh)	cca. 40 min.
Hmotnosť (bez batérie)	2,8 kg
Hladina akustického tlaku L_{pA} (EN 50636-2-91)	80 dB(A) K 3,0 dB
Hladina akustického výkonu (EN 50636-2-91)	96 dB(A)
Vibrácie na rukoväti (EN 50636-2-91)	< 2,5 m/s² K 1,5 m/s²

* neobsiahnuté v rozsahu dodávky

Prístroje zodpovedajú ochrannej triede III.

Technické zmeny zostávajú vyhradené.

Údaje o emisii hluku podľa zákona o bezpečnosti výrobkov (ProdSG) príp. smernice ES o strojových zariadeniach: Hladina akustického tlaku na pracovisku môže presiahnuť 80 dB (A). V takom prípade je potrebné vykonať opatrenia na ochranu užívateľa proti hluku (napr. nosenie ochrany sluchu).

Pozor: Ochrana proti hluku! Pri spustení do prevádzky dodržujte regionálne predpisy.

Všeobecné bezpečnostné pokyny

⚠ **POZOR!** Prečítajte si všetky pokyny. Nedodržanie nižšie uvedených pokynov môže mať za následok elektrický úder, požiar a / alebo ťažké poranenie. Nižšie používaný pojem „elektrické nástroje“ sa vzťahuje na elektrické nástroje napájané z elektrickej siete (pomocou sieťového kábla) a elektrické nástroje napájané z akumulátorov (bez sieťového kábla).

TIETO POKYNY SI DOBRE USCHOVAJTE.

1) Pokyny pre bezpečné použitie

a) Pri práci s kosačkou noste ochranné okuliare, alebo ochranu očí, plnú obuv s drsnou podrážkou, priliehavé pracovné oblečenie, rukavice a ochranu sluchu.
b) Zákaz obsluhy kosačky pre neplnoleté osoby. Kosačka sa smie predať (požičať) len osobám, ktoré sú podrobne oboznámené s jej obsluhou.
c) Nezapínajte kosačku pokiaľ sa v blízkosti zdržujú osoby, hlavne deti, alebo domáce zvieratá
d) S kosačkou pracujte kľudne, s rozvahou a len pri dobrom svetle a podmienkach viditeľnosti a neohrozujte ostatných! Pracujte opatrne!
e) pred uvedením stroja do prevádzky a po akomkoľvek náraze stroj skontrolujte ohľadom príznakov opotrebovania alebo poškodenia a nechajte vykonať potrebné opravy;
f) stroj s poškodenými alebo chybnými ochrannými zariadeniami nepoužívajte;
g) Pri neopatrnom používaní kosačky môžu rotujúce kosiace prvky spôsobiť zranenie rúk a nôh. Motor sa smie spustiť až vtedy, keď sa v blízkosti kosiacich prvkov nenachádzajú ruky a nohy.
h) Pozor na zranenie o zariadenie, ktoré slúži k odrezávaniu vlákna. Po výmene cievky so strunou, alebo po predĺžení vlákna podržte kosačku najprv v normálnej polohe, až potom ju zapnite.
i) Nikdy nepoužívajte kovové kosiace prvky.
j) Používajte iba originálne náhradné diely.
k) pred kontrolou, čistením alebo prácami na stroji a keď sa nepoužíva, odstráňte akumulátor;
l) V prípade potreby vyčistite otvory pre chladiaci vzduch na kryte motora.

2) Údržba

a) Na deti je potrebné dohliadať, aby sa zaistilo, že sa s prístrojom nebudú hrať.
b) Všetky ostatné práce zverte servisu.
c) Nikdy nepoužívajte kovové kosiace prvky.
d) Z kosiacej hlavy sa musí pravidelne odstraňovať tráva.
e) Kosiaca hlava sa musí v krátkych intervaloch pravidelne kontrolovať. Pri zjavných zmenách (vibrácia, hluk) kosačku okamžite vypnite a pevne uchopte. Pritlačte ju k zemi, aby sa zastavila hlavica, potom odpojte zástrčku. Skontrolujte kosiacu hlavu - pozornosť venujte trhlinám.
f) Poškodenú kosiacu hlavu okamžite nechajte vymeniť - v prípade zdanlivo nepatrných vlasových trhlin. Poškodenú kosiacu hlavu neopravujte.
g) V prípade potreby vyčistite otvory pre chladiaci vzduch na kryte motora.
h) Plastové časti čistite vlhkou handrou. Mechanické čistiace prípravky by mohli umelú hmotu poškodiť.
i) Kosačku nikdy nečistite prúdom vody.
j) Kosačku skladujte na suchom mieste.

3) Obecné pokyny

1. Pred použitím prístroja si pozorne prečítajte návod na obsluhu.
2. Užívateľ by si mal od predajcu alebo odborníka nechať predviesť bezpečné zaobchádzanie s kosačkou.
3. Pred každým použitím kosačky skontrolujte, či nevykazuje príznaky opotrebovania alebo poškodenia a v prípade potreby dajte vykonať potrebnú opravu. Nepoužívajte poškodenú kosiacu hlavu.
4. Nepoužívajte poškodené káble, spojky, zástrčky a kosiace hlavice.
5. Pozor! Nebezpečenstvo! Kosiace prvky po vypnutí motora dobiehajú. Vzniká nebezpečenstvo úrazu na prstoch rúk a nôh!
6. Pred každým použitím kosačky sa musí skontrolovať jej správna funkcia a predpísaný, prevádzkovo-bezpečný stav. Hlavne je dôležité skontrolovať akumulátor, zástrčku, spínač a kosiacu hlavu.
7. Pri preprave kosačky na krátku vzdialenosť (napr. na iné miesto) uvoľnite spínač a odpojte zástrčku.

4) Pokyny na použitie

1. Ochranný kryt musí byť pri spúšťaní kosačky na strane tela.
2. Pri práci s kosačkou noste ochranné okuliare, alebo ochranu očí, plnú obuv s drsnou podrážkou, priliehavé pracovné oblečenie, rukavice a ochranu sluchu.
3. Kosačku na trávu držte pevne obidvoma rukami - dbajte na stabilnú a bezpečnú polohu.
4. V neprehľadnom, hustom, zarastenom teréne pracujte so zvýšenou pozornosťou!
5. Kosačku nenechávajte stáť vonku na daždi.
6. Nekoste mokrú trávu! Kosačku nepoužívajte v daždi!
7. Pozor na nebezpečenstvo zošmyknutia na svahoch, alebo nerovných terénoch.
8. Svahy koste naprieč sklonu. Pozor pri otáčaní!
9. Dávajte pozor na kmene a korene, na ktorých sa môžete potknúť.
10. Vyvarujte sa používania kosačky za zlých poveternostných podmienok, najmä ak existuje riziko búrky.
11. Vysoké otáčky kosačky a prívodný kábel možu spôsobiť zvýšené nebezpečenstvo. Preto je potrebné pri práci s kosačkou dodržiavať zvláštne bezpečnostné pokyny.
12. Užívateľ by si mal od predajcu alebo odborníka nechať predviesť bezpečné zaobchádzanie s kosačkou.
13. Deti nesmú tento prístroj používať. Mali by ste dávať pozor na to, aby sa s prístrojom nehrali deti. Deti nesmú vykonávať čistenie a údržbu.
14. Tento prístroj nie je určený pre obsluhu osobami (vrátane detí) so zníženými fyzickými, motorickými alebo psychickými schopnosťami a / alebo ktoré nemajú dostatok skúseností a / alebo znalostí s výnimkou prípadov, kedy na takéto osoby dohliada osoba zodpovedná za ich bezpečnosť alebo dostali od takejto osoby inštruktáž, ako tento prístroj používať.
15. V každom prípade predajte spolu s kosačkou aj návod na použitie. Mladiství pod 16 rokov nesmú prístroj používať.
16. Užívateľ je zodpovedný za tretiu osobu nachádzajúcu sa v pracovnej oblasti prístroja.
17. Osoby, ktoré s kosačkou pracujú, musia byť zdravé, oddýchnuté a v dobrej kondícii. Nezabudnite na prestávky pri práci. S kosačkou nepracujte pod vplyvom alkoholu, alebo omamných látok.
18. V okruhu 15m sa nesmú zdržovať ani ďalšie osoby/deti, ani zvieratá, pretože od rotujúcej hlavice sa môžu odrážať kamene apod.

Dôležité pokyny pre zachovanie záručných nárokov:

- Udržujte vstupné vzduchové otvory v čistote, aby sa mohol motor chladi.
- Nepracujte so strunou dlhšou, než ako nastavuje orezávací nôž.
- Predchádzajte nárazom kosiacej hlavy o tvrdý podklad, inak stratí hriadel motora vyváženosť.

5) Starostlivé nakladanie s prístrojmi a používanie akumulátorových prístrojov

a) **Zaistite, aby bol prístroj vypnutý ešte pred tým, než nasadíte akumulátor.** *Nasadzovanie (pripájanie) akumulátora k elektrickému prístroju, ktorý je zapnutý, môže viesť k úrazom.*

b) **Akumulátory nabíjajte iba v takých nabíjacích prístrojoch, ktoré sú odporúčané výrobcom.** *Pri nabíjacom prístroji, ktorý je vhodný pre určitý typ akumulátorov, hrozí požiar, pokiaľ je používaný na nabíjanie iných akumulátorov.*

c) **V elektrických prístrojoch používajte vždy iba k nim určené akumulátory.** *Používanie iných akumulátorov môže viesť k poraneniam a k nebezpečenstvu požiaru.*

d) **Nepoužívané akumulátory uchovávajte mimo dosahu kancelárskych sponiek, mincí, kľúčov, skrutiek alebo iných kovových predmetov, ktoré by mohli spôsobiť premostenie kontaktov akumulátora.** *Skrat medzi kontaktmi akumulátora môže spôsobiť popáleniny alebo požiar.*

e) **Pri nesprávnom použití môže z akumulátora vytekať kvapalina. Vyvarujte sa kontaktu s akumulátorovou kvapalinou. Pri náhodnom kontakte s akumulátorovou kvapalinou opláchnite zasiahnuté miesto vodou. Ak sa akumulátorová kvapalina dostane do očí, vyhľadajte navyše tiež lekársku pomoc.** *Unikajúca akumulátorová kvapalina môže spôsobovať podráždenie kože alebo popáleniny.*

Účel použitia

Kosačky sú výhradne určené ku koseniu okrasných trávnikov. Iné, alebo tento rozsah prekračujúce použitie, ako napr. kosenie kríkov a živých plotov, alebo veľko-plošných trávnikov, sa považuje za použitie v rozpore s určením. Za škody, ktoré pri takomto použití vzniknú, výrobca/dodávateľ neručí. Riziko nesie výhradne užívateľ. Použitie v súlade s určením zahrňuje aj dodržiavanie návodu na použitie a dodržiavanie podmienok inšpekcie a údžby.
Návod na obsluhu uschovávajte na mieste použitia kosačky.

Zostatkové riziká

Aj pri použití prístroja v súlade s použitím vždy zostáva určité zostatkové riziko, ktoré sa nedá vylúčiť. Z typu a konštrukcie prístroja je možné odvodiť nasledujúce potencionálne ohrozenia:

- kontakt s nechránenou časťou rezacieho zariadenia struny (rezné poranenie)
- kontakt so žacou strunou v bežiacej prevádzke (kosenie)
- kontakt s vystreľovanými časťami žacej struny, koseného materiálu a ostatnými materiálmi (rezné poranenie, tupé poranenie)
- strata sluchovej schopnosti, ak sa počas práce nepoužíva potrebný chránič uší (strata sluchu)
- kontakt s elektrickým prúdom spôsobený chybným alebo narezaným prívodným káblom (zásah elektrickým prúdom)
- zdraviu škodlivé emisie koseného materiálu a častíc z kosenia.

Ak sa nebudú dodržiavať pokyny uvedené v návode na obsluhu, na základe nesprávneho použitia sa môžu vyskytnúť iné zostatkové riziká.

Výrobok je určený na používanie osobami od 14 rokov. Ak by výrobok používali deti od 8 rokov alebo osoby so zníženými fyzickými, zmyslovými alebo mentálnymi schopnosťami alebo nedostatkom skúseností a/vedomostí, musí sa na ne dozerať alebo sa musia poučiť ohľadom bezpečného použitia prístroja a musia rozumieť nebezpečenstvám z toho vyplývajúcim. Deti sa s prístrojom nesmú hrať. Deti nesmú vykonávať čistenie a používateľskú údržbu bez dozoru.

Mali by ste dávať pozor na to, aby sa s prístrojom nehrali deti.

Niektoré zostatkové riziká však zostanú zachované napriek špecifickým bezpečnostným opatreniam, bezpečnostným pokynom a dodatočným bezpečnostným predpisom uvedeným v návode na obsluhu, ako napr. náhodné uvedenie výrobku do prevádzky. Ak sa nebudú dodržiavať pokyny uvedené v návode na obsluhu, na základe nesprávneho použitia sa môžu vyskytnúť iné zostatkové riziká.

Výstraha!

Pri dlhom používaní prístroja je jeho používateľ ohrozený otrasmi, ktoré môžu viesť k chorobe bledých prstov rúk (Raynaudov syndróm) alebo k syndrómu karpálneho kanála.

Tento stav znižuje schopnosť ruky pociťovať a regulovať teplotu, spôsobuje necitlivosť v rukách, neschopnosť vnímania teploty a môže viesť k poškodeniu nervového a obehového systému a k odumretiu tkanív.

Nie všetky faktory, ktoré vedú k Raynaudovmu syndrómu sú známe, no chladné počasie, fajčenie a choroby, ktoré postihujú tepny a krvný obeh, ako aj veľké, príp. dlho pretrvávajúce zaťaženie otrasmi sú faktory, ktoré sú menované pri vzniku tejto choroby. Aby ste znížili riziko vzniku Raynaudovho syndrómu a syndrómu karpálneho kanála dodržujte nasledujúce pokyny:

- Noste rukavice a ruky si udržiavajte v teple.
- Vykonávajte dôkladnú údržbu prístroja. Prístroj s uvoľnenými komponentmi alebo poškodený, či opotrebované tlmiče majú sklon k väčším vibráciám.
- Rukoväť držte pevne, no nezovierajte ju neustále nadmerným tlakom. Robte veľa prestávok.

Všetky hore uvedené opatrenia však nemôžu vylúčiť riziko Raynaudovho syndrómu ani syndrómu karpálneho kanála. Používateľom, ktorí s prístrojom pracujú dlhodobo a pravidelne, sa odporúča, aby dôkladne sledovali stav svojich rúk a prstov. V prípade výskytu uvedených symptómov bezodkladne vyhľadajte lekára.

Montáž

Pozor – nebezpečenstvo poranenia! Z prístroja pred všetkými prácami bezpodmienečne vyberte akumulátor.

Montáž ochranného krytu (obr. 1)

- Vyžínač otočte a postavte na rukoväť.
- Na žaciu hlavu nasaďte kryt a žaciu strunu pritom veďte cez otvor krytu.
- Kryt pevne zaskrutkujte obomi skrutkami.

Montáž prídavnej rukoväte (obr. 2)

- Uvoľnite blokovacie tlačidlo rukoväte
- Prídavnú rukoväť nasuňte na základnú dosku, prídavnú rukoväť je potom možné presunúť do požadovanej pozície.
- Na zaistenie opäť pustite blokovacie tlačidlo.

Ukazovateľ okruhu rezu/oblúk na ochranu rastlín (obr. 3)

Na hlavu vyžínača nasúvajte oblúk na ochranu rastlín (5), dokým sa počuteľne nezaistí spojenie. Oblúk na čelnej strane vyžínača slúži nielen ako oblúk na ochranu rastlín, ale aj ako ukazovateľ okruhu rezu: Vyžínacia struna sa pohybuje iba v rámci dĺžky oblúka sklopeného nadol. Vyžínač je však možné voliteľne prevádzkovať s oblúkom vyklopeným nahor.

Montáž vodiaceho kolieska (kosenie pri okrajoch) (obr. 3)

- Koliesko (10) nasuňte zhora do držiaka.

Uvedenie do prevádzky (obr. 4 a 5)

- Do vyžínača zasúvajte nabitý akumulátor (neobsiahnutý v rozsahu dodávky), dokým sa nezaistí blokovanie. Akumulátor je do vyžínača možné vložiť iba v jednej pozícii.

Pozor: Pri vkladaní akumulátora nestlačte blokovanie zapnutia (8) a spínač zap/vyp (9) (obr. 5).

- Zaujmite bezpečný postoj. Vyžínač držte obomi rukami. Žacie zariadenie nepoložte na zem.
- Stlačte blokovanie zapnutia (8) a spínač (9). Blokovanie zapnutia (8) sa po zapnutí nemusí držať.
- Na vypnutie pustite spínač (9) (obr. 5).

Nastavenie polohy vyžínacej časti kosačky

(obr. 6, 7, 8)

Nastavenie dĺžky rúry (obr. 6)

- Skrutku (7) uvoľnite pootočením v smere hodinových ručičiek. Rúru nastavte na požadovanú dĺžku. Skrutku (7) opäť pevne utiahnite proti smeru hodinových ručičiek.

Nastavenie uhla sklonu (obr. 7)

- Stlačte tlačidlo (3) – hlava vyžínača sa odblokuje a voči drieku je otočná v štyroch pozíciách.

Nastavenie na kosenie pri okrajoch (Abb. 8)

- Stlačte tlačidlo (11): Hlavu vyžínača je teraz možné otočiť o 90°.

Pokyny k práci s kosačkou (obr. 9)

- Kosačkou rovnomerne pohybujte sem a tam.
- Podľa možnosti strihajte trávu ľavou stranou kosačky. Prípadné rozvírené časti rastlín alebo kamene budú vtedy odmrštené smerom dopredu, čiže preč od obsluhujúcej osoby.
- Najlepší výsledok strihania dosiahnete, ak budete kosačku držať naklonenú asi o 20-30° smerom doľava.
- Vyvarujte sa dotyku rezného vlákna s prekážkami ako plotmi, múrmi, kameňmi atď. Takýto kontakt zapríčiňuje nadmerné opotrebovanie rezného vlákna.

Výmena cievky so strunou (obr. 10 a 11)

Pozor – nebezpečenstvo poranenia! Z prístroja pred všetkými prácami bezpodmienečne vyberte akumulátor.

Potom stisnite obidve poistné ústrojenstva (13) po strane vyžínacej hlavy (12). Vyberte prázdnu cievku a nasaďte novú (14) tak, aby jeden koniec struny vyčnieval z výstupného otvora (15) na strane vyžínacej hlavy (obr.11). Nakoniec znovu nasaďte kryt. Obidve poistné ústrojenstvá musia riadne zaskočiť.

Na uschovanie náhradnej cievky sa na telese rukoväte (obr. 12) nachádza sklopný priehradka.

Na otvor veka priehradky silno potiahnite na označených miestach. Veko po vybratí cievky opäť nasaďte silným stlačením.

Nastavenie žacej struny (obr. 13)

- Pri klesajúcom žacom výkone sa žacia struna musí nastaviť (predĺžiť).
- Vyžínač na to zapnite a držte nad zatrávnenou plochou.
- Pri bežiacom motore klepnite žacou hlavou o zem (obr. 13). Struna sa tým automaticky predĺži a rezacím zariadením sa skráti na správnu dĺžku.

UPOZORNENIE: Ak je struna kratšia ako 2,5 cm, musí sa nastaviť ručne. Vypnite prístroj, z vyžínača vyberte akumulátor a prístroj otočte. Tlačidlo cievky struny stlačte až na doraz a potiahnite za koniec struny. Ak koniec struny nie je vidno, postupujte ako je uvedené v odseku „Výmena cievky struny“.

Poruchy

- **Kosiaca struna mizne v cievke:** Cievku demontujte (podľa pokynov podbodom 10), prevlečte konce vlákna otvorom a cievku opäť namontujte. Pokiaľ je nylonová struna spotrebovaná, nasaďte novú cievku alebo kazetu.

Iné poruchy kosačky neodstráňujte vlastnými silami, ale zašlite kosačku na opravu do autorizovanej opravovne. Pri poruche alebo potrebe náhradných dielov sa obráťte na vašu predajňu.

Údržba a ošetrovanie

Pozor – nebezpečenstvo poranenia! Z prístroja pred všetkými prácami bezpodmienečne vyberte akumulátor.

Akumulátorovú kosačku po každom použití starostlivo vyčistite. Odstráňte trávu a nečistoty. Vyčistite vzduchové otvory. Plastové dielce vyčistíte najlepšie vlhkou utierkou s troškou jemného saponátu. V žiadnom prípade nepoužite agresívne čističe alebo rozpúšťadlá. Dávajte pozor, aby do prístroja nevnikla tečúca voda, ani prístroj nečistite nastriekaním vody.

Kosačku uschovajte na suchom mieste chránenom pred mrazom, mimo dosahu detí.

Servisná služba

Opravy elektrického náradia smú vykonávat iba odborní opravári. Prosím, popíšte pri zaslaní do opravy zistené závady.

Upozornenia k ochrane životného prostredia/ likvidácii

Ak prístroj doslúžil, odovzdajte ho odbornú likvidáciu. Rozstrihnite sieťový kábel, aby ste zabránili zneužitiu. Prístroj nelikvidujte spolu s domovým odpadom. V záujme ochrany životného prostredia ho odovzdajte v zbernom stredisku pre elektrické prístroje. Informácie o adrese a otváracích hodinách vám podá kompetentné vedenie obce. V určených zberných strediskách odovzdajte aj obalové materiály a opotrebované časti príslušenstva.

Platí iba pre krajiny EÚ
Elektrické nástroje nehádžte do domového odpadu!

V súlade s európskou smernicou 2012/19/ES o odpade z elektrických a elektronických zariadení musia byť použité elektrické prístroje zbierané samostatne a odovzdané na ekologickú recykláciu.

Alternatíva recyklácie voči požiadavke spätného zaslania:
Vlastník elektrického prístroja je alternatívne k spätnému zaslaniu zaviazaný spolupracovať pri odbornom zhodnotení v prípade zrieknutia sa vlastníctva. Starý prístroj je možné vrátiť do príslušného strediska, kde sa vykoná likvidácia v zmysle národného zákona o recyklácii a zákona o odpade. Netýka sa to častí príslušenstva starých prístrojov a pomocných prostriedkov bez elektrických súčiastok.

Náhradné diely

Ak potrebujete príslušenstvo alebo náhradné diely, obráťte sa na náš servis.

Nepoužívajte na prácu s týmto zariadením žiadne prídavné časti, okrem tých, ktoré odporúča naša firma. V opačnom prípade môže obsluhujúca osoba alebo nezúčastnená osoba nachádzajúca sa v blízkosti utrpieť zranenie alebo zariadenie sa môže poškodiť.

Pri objednávaní náhradných dielov uvádzajte nasledujúce údaje:

- typ prístroja,
- výrobné číslo prístroja.

TURINYS **Puslapis**

Iliustracijos 1 - 4

Piktogramų iliustracijos ir jų paaiškinimas LT-2

Techninės specifikacijos LT-2

Saugos nurodymai LT-3
1) Saugaus darbo nurodymai
2) Techninė priežiūra
3) Bendrieji nurodymai
4) Atsargumo priemonės
5) Tinkamas akumuliatorinių įrankių tvarkymas ir naudojimas

Paskirtis LT-5
Likutinė rizika

Surinkimas LT-5

Įrankio įjungimas LT-5

Įrankio ilgio nustatymo ir įrankio naudojimo kraštų pjovimui nurodymai LT-6

Įrankio naudojimo nurodymai LT-6

Pjovimo valo keitimas LT-6

Pjovimo valo reguliavimas LT-6

Trikčių šalinimas LT-6

Techninė priežiūra LT-6

Remonto darbai LT-6

Atliekų šalinimas ir aplinkos apsauga LT-6

Atsarginės dalys LT-7

Garantija

EB atitikties deklaracija

Techninis aptarnavimas

Naudojimo instrukcijos originalo kalba vertimas

Piktogramų iliustracijos ir jų paaiškinimas

1 2 3 4 5 6 7 8

1 Atsargiai – pavojus.
2 Prieš pradėdami naudoti šį įrankį, perskaitykite naudojimo instrukciją!
3 Naudokite akių ir ausų apsaugas!
4 Nenaudokite įrankio, jeigu lyja arba žolė yra šlapia.
5 Prieš atlikdami remonto ir techninės priežiūros darbus, išimkite akumuliatorių bateriją!
6 SUŽEIDIMO PAVOJUS! Saugokitės išmetamų objektų.
7 Pašaliniai asmenys turi stovėti už pavojaus zonos ribų.
8 Dėmesio: aplinkos apsauga! Šio įrankio negalima išmesti su įprastomis buitinėmis atliekomis. Pristatykite į atitinkamą specialų atliekų surinkimo punktą.

Akumuliatorinė žoliapjovė IAT 40-3025 LI

Techninės specifikacijos

Vardinė įtampa	40 V DC
Sukimosi greitis n_0	7200 min^{-1}
Pjovimo plotis Ø	300 mm
Valo skersmuo	1,6 mm
Valo ilgis	2 x 3 m
Valo padavimas	Tap'n go
Akumuliatorių baterijos tipas*	R3-360-AH-U-02, R3-360-AH-U-01, D01101103
Įtampa/talpa/energija	Ličio jonų 40 V / 2,5 Ah / 100 Wh
Įkroviklis*	R3-360-3A-02 greitam įkrovimui R3-360-1A-02 standartinis įkroviklis
Veikimo laikas	Maksimalus 40 min.
Svoris	2,8 kg
Garso slėgis (pagal EN 50636-2-91)	80 dB(A) [K 3,0 dB(A)]
Garso galios lygis (EN 50636-2-91)	96 dB(A)
Vibracija rankenoje (pagal EN 50636-2-91)	< 2,5 m/s^2 [K 1,5 m/s^2]

* komplekte nėra

Įrankis atitinka III saugos klasės reikalavimus.

Galimi techniniai pakeitimai.

Skleidžiamo triukšmo duomenys pagal Vokietijos produktų saugos įstatymą (ProdSG) ir EB Mašinų direktyvą: triukšmo slėgio lygis darbo vietoje gali viršyti 80 dB(A). Tokiu atveju, operatoriui reikia naudoti apsaugą nuo triukšmo (pvz., dėvėti apsaugines ausines).

Dėmesio: apsauga nuo triukšmo! Naudodami įrankį, laikykitės vietos teisės aktų nuostatų.

Saugos nurodymai

⚠ **Dėmesio!** Perskaitykite visą naudojimo instrukciją. Nesilaikant visų instrukcijoje pateiktų nurodymų, kyla elektros smūgio, nudegimų ir/arba sunkių sužalojimų rizika. Šioje instrukcijoje vartojamas terminas „elektrinis įrankis“ reiškia ir elektrinius įrankius (su laidu į kištukinį lizdą) ir akumuliatorinius įrankius (be laido į kištukinį lizdą).

LAIKYKITĖS PATEIKTŲ NURODYMŲ!

1) Saugaus darbo nurodymai

a) Dėvėkite tinkamus apsauginius akinius, tvirtus ir uždarus batus su neslystančiais padais, pirštines, gerai priglundančius, darbui skirtus rūbus ir ausų apsaugas (ausų kištukai arba ausinės).
b) Nepilnamečiams niekada neturi būti leidžiama naudoti elektrinės žoliapjovės. Niekada neskolinkite ar neišnuomokite žoliapjovės be šios naudojimo instrukcijos.
c) Nenaudokite žoliapjovės, jeigu netoli darbo zonos yra kitų asmenų, ypač vaikų, arba gyvūnų.
d) Dirbkite ramiai ir išlikite dėmesingi. Žoliapjovę naudokite tik esant tinkamoms matomumo ir apšvietimo sąlygoms.
e) Prieš naudojant įrankį, reikia patikrinti kabelius ir ilgiklius, ar nėra pastebimų pažeidimo ar susidėvėjimo ženklų. Nenaudokite žoliapjovės, jeigu jos kabelis yra pažeistas arba susidėvėjęs.
f) Nenaudokite pažeistų maitinimo kabelių, ilgiklių, jungčių, kištukų ar pjovimo antgalių.
g) Neatsargiai naudojant įrankį, į besisukančius peilius galima susižaloti rankas ir kojas. Neįjunkite įrankio, kai prie pjovimo elementų laikote rankas arba kojas.
h) Niekada nenaudokite metalo pjovimo įrankių.
i) Naudokite tik originalias atsargines dalis.
j) Prieš tikrindami, valydami arba vykdydami priežiūros darbus ir tada, kai įrankis yra nenaudojamas, išimkite akumuliatorių bateriją.
k) Reguliariai tikrinkite variklio aušinimo angas, ar jos neužsikimšusios; jeigu reikia, išvalykite.

2) Techninė priežiūra

a) Vaikus reikia prižiūrėti taip, kad jie nežaistų su įrankiu.
b) Bet kokius šioje instrukcijoje nepaminėtus darbus turi atlikti platintojas.
c) Niekada nenaudokite metalo pjovimo įrankių.
d) Reguliariai nuvalykite pjovimo antgalį.
e) Dažnai tikrinkite pjovimo antgalio būklę. Jeigu pjovimo antgalis pradeda veikti kitaip nei anksčiau (vibracija, triukšmas), nedelsiant atlikite patikrinimą: išjunkite žoliapjovę, tvirtai laikykite įrankį ir visiškai sustabdykite pjovimo elementus, priglaudę įrankį prie žemės. Ištraukite kištuką iš maitinimo lizdo. Patikrinkite pjovimo antgalio būklę, ar nėra įtrūkimų.
f) Pažeistą pjovimo antgalį reikia nedelsiant pakeisti net ir tada, jeigu įtrūkimai yra nežymūs ir vos pastebimi. Niekada nebandykite remontuoti pažeisto pjovimo antgalio.
g) Reguliariai tikrinkite variklio aušinimo angas, ar jos neužsikimšusios; jeigu reikia, išvalykite.
h) Plastikines dalis nuvalykite drėgna šluoste. Nenaudokite jokių agresyvių valiklių.
i) Niekada nekabinkite elektrinės žoliapjovės už laido!
j) Saugokite žoliapjovę sausoje ir užrakintoje vietoje, kad jos nepasiektų vaikai.

3) Bendrieji nurodymai

1. Perskaitykite naudojimo instrukciją.
2. Paprašykite, kad platintojas arba specialistas parodytų, kaip naudoti įrankį.
3. Prieš naudodami įrankį, patikrinkite akumuliatorių baterijos ir įrankio būklę. Niekada nenaudokite įrankio, kai pjovimo antgalis yra pažeistas.
4. Nenaudokite žoliapjovės (vejos kraštų žoliapjovės), jeigu yra akivaizdžių pažeidimų arba nusidėvėjimo požymių.
5. Dėmesio! Pavojus. Net ir išjungus įrankį, pjovimo antgalis dar sukasi (smagračio efektas). Kad išvengtumėte susižalojimo, laikykite pirštus ir kojas atokiau nuo pjovimo antgalio.
6. Prieš naudodami įrankį, patikrinkite akumuliatorinės žoliapjovės būklę ir veikimą. Atkreipkite dėmesį į akumuliatorių bateriją, jungiklį ir pjovimo antgalį.
7. Elektrinės žoliapjovės gabenimo metu, pvz., pereidami į kitą darbo vietą: išjunkite įrankį ir ištraukite kištuką iš maitinimo lizdo.

4) Atsargumo priemonės

1. Prieš įjungdami žoliapjovę, įsitikinkite, kad atviras apsauginio gaubto galas yra nukreiptas nuo jūsų.
2. Dėvėkite tinkamus apsauginius akinius, tvirtus ir uždarus batus su neslystančiais padais, pirštines, gerai priglundančius, darbui skirtus rūbus ir ausų apsaugas (ausų kištukai arba ausinės).

3. Visada tvirtai laikykite žoliapjovę – užtikrinkite, kad visada išlaikytumėte pusiausvyrą ir stovėtumėte ant tvirtos žemės.
4. Būkite itin atsargūs pjaudami tankiai apžėlusias vietas, kai negalite aiškiai matyti žemės paviršiaus.
5. Niekada nepalikite žoliapjovės lauke lyjant.
6. Nepjaukite šlapios žolės ar kitų augalų. Niekada nenaudokite lyjant.
7. Būkite labai atsargūs, kai žemės paviršius yra slidus – nuokalnė ir nelygus žemės paviršius.
8. Darbai turi būti vykdomi skersai šlaito. Apsisukant, reikia būti labai atsargiems.
9. Atkreipkite dėmesį, ar nėra sunkiai pastebimų kliūčių, pvz., kelmų ir šaknų, į kuriuos galima atsitrenkti arba už kurių galima užkliūti.
10. Venkite naudoti žoliapjovę esant prastoms oro sąlygoms, visų pirma tada, kai prognozuojamas žaibavimas.
11. Elektrinė žoliapjovė yra greitaeigis, greitai pjaunantis įrankis. Elektros jungtys ir pjovimo elementai yra potencialūs pavojaus šaltiniai. Todėl, būtina imtis specialių atsargumo priemonių, kad sumažintumėte susižalojimo riziką.
12. Paprašykite, kad platintojas arba specialistas parodytų, kaip naudoti įrankį.
13. Vaikai turi būti prižiūrimi taip, kad nežaistų su šiuo įrankiu.
14. Šis įrankis nėra skirtas naudoti asmenims (įskaitant vaikus) su sutrikusiais fiziniais, jutiminiais ar protiniais gebėjimais arba asmenims, neturintiems patirties ir/arba pakankamai žinių, išskyrus tuos atvejus, kai juos prižiūri arba naudotis įrankiu moko už jų saugumą atsakingi asmenys.
15. Užtikrinkite, kad bet kuris šią žoliapjovę naudojantis asmuo suprastų šioje naudojimo instrukcijoje pateiktą informaciją. Vaikai ir paaugliai (iki 16 m.) neturi naudoti įrankio.
16. Naudotojas yra atsakingas už visų darbo zonoje esančių asmenų saugumą.
17. Darbui su elektrine žoliapjove turite būti tinkamai pasirengę – pailsėję, sveiki ir geros fizinės būklės. Jeigu naudodami žoliapjovę pavargote, pailsėkite. Niekada nenaudokite įrankio, kai esate apsvaigę nuo alkoholio arba vaistų.
18. Greitaeigis pjovimo antgalis gali pakelti ir išsviesti akmenis ir kitus pašalinius objektus dideliu atstumu. Kad išvengtumėte sužalojimo rizikos, užtikrinkite, kad netoli esantys asmenys/vaikai ir gyvūnai būtų ne mažesniu nei 15 m (50 pėdų) atstumu nuo jūsų.

Svarbi pastaba. Kad garantijos sąlygos galiotų:

- Visada užtikrinkite, kad variklio aušinimo anga būtų švari.
- Niekada netrenkite pjovimo antgalio į kietą žemę, nes galite sugadinti arba išbalansuoti variklio veleną.

5) Tinkamas akumuliatorinių įrankių tvarkymas ir naudojimas

a) **Prieš įdėdami akumuliatorių bateriją, užtikrinkite, kad įrankis yra išjungtas.** *Įdedant akumuliatorių bateriją į įjungtą įrankį, gali įvykti nelaimingas atsitikimas!*

b) **Norėdami įkrauti akumuliatorių bateriją, naudokite tik gamintojo nurodytus įkroviklius.** *Įkrovikliai būna specialiai sukurti konkretaus tipo akumuliatorių baterijoms; naudojant juos su kito tipo akumuliatorių baterijomis, gali kilti gaisras!*

c) **Naudokite tik tas akumuliatorių baterijas, kurios yra skirtos konkrečiam elektriniam įrankiui.** *Naudojant kito tipo akumuliatorių baterijas, kyla susižalojimo ir gaisro rizika!*

d) **Nenaudojamas akumuliatorių baterijas saugokite atokiau nuo sąvaržėlių, monetų, raktų, vinių, varžtų ar kitų smulkių metalinių daiktų, kurie gali sujungti kontaktus.** *Trumpas akumuliatorių baterijos kontaktų jungimas gali sukelti nudegimą arba gaisrą!*

e) **Netinkamai naudojant, iš akumuliatorių baterijos gali ištekėti skystis. Venkite bet kokio sąlyčio su akumuliatorių baterijos skysčiu. Prisilietus, nedelsiant nusiplaukite vandeniu. Jeigu akumuliatorių baterijos skysčio pateko į akis, kreipkitės medicininės pagalbos.** *Akumuliatorių baterijos skystis gali dirginti odą arba nudeginti!*

Paskirtis

Įrankis yra skirtas tik dekoratyvinės vejos pjovimui, t.y. vejos pakraščių priežiūrai. Naudojimas bet kokiam kitam tikslui, pvz., krūmų ir gyvatvorių ar didelių žolynų pjovimui, laikomas netinkamu naudojimu. Gamintojas / tiekėjas neatsako už nuostolius arba žalą, atsiradusią dėl tokio naudojimo. Tokiu atveju, visą riziką prisiima pats naudotojas. Tinkamas šalinimas taip pat reiškia šios naudojimo instrukcijos nurodymų laikymąsi ir atitiktį valdymo ir techninės priežiūros sąlygoms.

Įrankio naudojimo metu naudojimo instrukciją visada turėkite su savimi!

Likutinė rizika

Net ir tada, kai įrankis naudojamas tinkamai, visada yra rizika, kurios išvengti neįmanoma. Dėl įrankio tipo ir dizaino, kyla šie galimi pavojai:

- Kontaktas su neapsaugota pjovimo įrenginio dalimi (įpjovimas).
- Kontaktas su veikiančiu pjovimo įrenginiu (įpjovimas).
- Kontaktas su iš po pjovimo valo išmetama, pjaunama medžiaga arba kitais objektais (įpjovimai, buka trauma).
- Klausos pakenkimas, jeigu nedėvima tinkama klausos apsauga (klausos praradimas).
- Elektros smūgis dėl pažeisto arba nupjauto maitinimo kabelio (elektros smūgis).
- Kenksmingų pjaunamų medžiagų ir dalelių išmetimas.

Nesilaikant naudojimo instrukcijoje pateiktų nurodymų, dėl netinkamo naudojimo gali kilti kitų likutinių rizikų.

Šiuo įrankiu gali naudotis 14 metų ir vyresni asmenys. Jeigu įrankiu naudojasi vyresni nei 8 metų vaikai arba asmenys turintys ribotus fizinius, jutiminius arba protinius gebėjimus, arba neturi pakankamai patirties ir žinių, jie turi būti prižiūrimi ir informuoti, kaip saugiai naudoti įrankį, bei suprasti kylančius pavojus. Vaikams yra draudžiama žaisti su šiuo įrankiu. Neprižiūrimi vaikai negali atlikti valymo ir techninės priežiūros darbų.

Vaikai turi būti prižiūrimi taip, kad nežaistų su įrankiu.

Nepaisant visų saugos priemonių, saugos nurodymų ir papildomų saugos instrukcijų nurodytų naudojimo instrukcijoje tam tikra likutinė rizika išlieka, pavyzdžiui, atsitiktinis įrankio įjungimas. Nesilaikant naudojimo instrukcijoje pateiktų nurodymų, dėl netinkamo naudojimo gali kilti kitų likutinių rizikų.

Įspėjimas!

Ilgai naudojant įrankį, naudotoją veikia vibracija ir smūgiai, kurie gali sukelti Raynaud sindromą arba riešo kanalo sindromą.

Esant tokiai būklei, sumažėja rankos jautrumas ir temperatūros kontrolė, sukelia tirpimą ir šilumos pojūtį bei gali paveikti nervų sistemą ir kraujotakos sistemą, gali sukelti nekrozę.

Ne visi veiksniai, sukeliantys Raynaud sindromą, yra žinomi, tačiau šaltas vanduo, rūkymas ir kraujotakos sistemos ligos bei ilgalaikis arba stiprus vibracijų poveikis yra įvardinami tais veiksniais, kurie sukelia šį sindromą. Norėdami išvengti Raynaud sindromo ir riešo kanalo sindromo rizikos, laikykitės šių nurodymų:

- Dėvėkite pirštines ir užtikrinkite, kad rankos būtų šiltos.
- Užtikrinkite, kad įrankis būtų tinkamai prižiūrimas. Įrankis, kurio dalys nėra priveržtos arba amortizatoriai yra pažeisti/susidėvėję, kelia didesnes vibracijas.
- Visada tvirtai laikykite už rankenų, tačiau nenaudokite didelės jėgos. Dažnai darykite pertraukas.

Visos išvardintos atsargumo priemonės negali visiškai panaikinti Raynaud sindromo ir riešo kanalo sindromo rizikos. Todėl, ilgą laiką arba nuolatos naudojant įrankį, rekomenduojama atkreipti dėmesį ir atidžiai stebėti rankų ir pirštų būklę. Atsiradus bet kuriam iš išvardintų sindromų, nedelsiant kreipkitės pagalbos į gydytoją.

Surinkimas

Dėmesio – susižeidimo rizika! Prieš pradėdami darbus visada išimkite įkraunamą akumuliatorių bateriją.

Apsauginio gaubto uždėjimas (1 pav.)

- Apverskite žoliapjovę ir pastatykite ant rankenos.
- Gaubtą uždėkite ant pjovimo galvutės, pjovimo valą išveskite per gaubto angą.
- Užveržkite du gaubto tvirtinimo varžtus.

Papildomos rankenos montavimas (2 pav.)

- Atleiskite rankenos fiksavimo mygtuką.
- Užmaukite papildomą rankeną ant pagrindo plokštės, tada rankeną galite nustatyti į norimą padėtį.
- Norėdami užfiksuoti, dar kartą atleiskite fiksavimo mygtuką.

Pjovimo pločio indikatorius/augalų apsauga (3 pav.)

Uždėkite augalų apsaugą (5) ant pjovimo galvutės ir spauskite tol, kol užsifiksuos. Žoliapjovės priekyje esanti juosta yra naudojama kaip augalų apsauga ir pjovimo pločio indikatorius. Pjovimo ašmenys juda tik išlenktos juostos viduje. Jeigu reikia, žoliapjovę galima naudoti ir be augalų apsaugos, tokiu atveju apsauga užlenkiama į viršų.

Kreipiančiojo ratuko montavimas (kraštų pjovimas) (3 pav.)

- Montavimo vietoje iš viršaus pritvirtinkite ratuką (10).

Įrankio įjungimas (Abb. 4 + 5)

- Įkrautą akumuliatorių bateriją įdėkite į žoliapjovę taip, kad užsifiksuotų. Akumuliatorių bateriją į žoliapjovę galima įdėti tik viena padėtimi.

  Dėmesio: įdėdami akumuliatorių bateriją nespauskite įjungimo blokavimo (8) ir įjungimo/išjungimo (9) mygtukų.
- Stovėkite tvirtai. Žoliapjovę laikykite abiem rankomis. Pjovimo galvutės nedėkite ant žemės.
- Kaire ranka paspauskite įjungimo blokavimo mygtuką (8), dešine ranka paspauskite įjungimo/išjungimo (9) mygtuką. Įjungus įrankį įjungimo blokavimo mygtuko (8) laikyti nereikia.
- Norėdami išjungti įrankį, atleiskite mygtuką (9) (5 pav.).

Įrankio ilgio nustatymo ir įrankio naudojimo kraštų pjovimui nurodymai (6, 7 ir 8 pav.)

Vamzdžio ilgį galima nustatyti pagal jūsų ūgį (6 pav.)

- Norėdami tai padaryti, plastikinę movą pasukite pagal laikrodžio rodyklę, kad atlaisvintumėte jungtį. Nustatykite pageidaujamą vamzdžio ilgį ir užfiksuokite jungtį plastikinę movą pasukdami prieš laikrodžio rodyklę.

Pakreipimo kampo nustatymas (7 pav.)

- Paspauskite mygtuką (3), pjovimo galvutė atfiksuojama ir gali būti nustatyta į vieną iš keturių padėčių.

Nustatymas kraštų pjovimui (8 pav.)

- Paspauskite mygtuką (11), pjovimo galvute galima pasukti 90°.

Įrankio naudojimo nurodymai (9 pav.)

- Pjaudami tolygiai judėkite iš vienos pusės į kitą.
- Jeigu įmanoma, pjaudami naudokite kairiąją pjovimo galvutės pusę, tokiu būdu nupjauti augalai ir/arba akmenys bus išmetami tolyn nuo įrankio naudotojo.
- Geriausių pjovimo rezultatų pasieksite laikydami kairiąją žoliapjovės pusę pasvirusią 20-30° kampu.
- Venkite pjovimo valo ir įvairių kliūčių, tokių kaip tvoros, sienos, akmenys ir t.t., kontakto. Tai gali lemti greitą valo susidėvėjimą.

Pjovimo valo keitimas (10+11 pav.)

Dėmesio – susižeidimo rizika! Prieš pradėdami darbus visada išimkite įkraunamą akumuliatorių bateriją.

Paspauskite du fiksatorius (13), esančius pjovimo antgalio šonuose, ir nuimkite pjovimo antgalio gaubtą (12). Išimkite sunaudotą valo ritę ir įdėkite naują ritę (14) taip, kad vienas valo galas išlįstų per pjovimo antgalio šone esančią angą (15) (11 pav.). Uždėkite gaubtą įspausdami taip, kad abu fiksatoriai tinkamai užsifiksuotų.

Atsarginė ritė gali būti saugoma rankenoje esančiame specialiame skyriuje su durelėmis (12 pav.).

Norėdami atidaryti atsarginio valo skyriaus gaubtą, traukite pažymėtose vietose. Pakeitę pjovimo valo ritę, gerai uždarykite skyriaus gaubtą.

Pjovimo valo reguliavimas (13 pav.)

- Kai pjovimo rezultatai suprastėja, reikia sureguliuoti (pailginti) pjovimo valą.
- Įjunkite žoliapjovę ir laikykite ją virš žolės.
- Veikiant žoliapjovei, atremkite pjovimo galvutę į žolę (13 pav.). Valas ištempiamas automatiškai, pjovimo įrenginys nupjauna valą iki tinkamo ilgio.

Pastaba: jeigu valas yra trumpesnis nei 2,5 cm, valą reikia sureguliuoti rankiniu būdu. Paspauskite raudoną mygtuką, esantį ant ritės, mygtukas turi užsifiksuoti, patraukite valo galą, jeigu valo galo nesimato, žr. skyrių „Ritės keitimas“.

Trikčių šalinimas

- **Pjovimo valas neišlenda iš ritės:** išimkite ritę, ištraukite valo galą per metalinę angą ir vėl įstatykite ritę. Jeigu nailoninis valas baigėsi, įstatykite naują ritę.

Neatlikite jokių kitų remonto darbų savo nuožiūra; žoliapjovę turi patikrinti ir remontuoti tik įgaliotas platintojas.

Techninė priežiūra

Dėmesio – susižeidimo rizika! Prieš pradėdami darbus visada išimkite įkraunamą akumuliatorių bateriją.

Kiekvieną kartą panaudoję akumuliatorinį įrankį, kruopščiai jį nuvalykite. Nuvalykite žoles ir purvą. Išvalykite ventiliacijos angas. Plastikines dalis geriausia valyti drėgna šluoste ir švelniu valikliu. Niekada nenaudokite agresyvių valiklių. Nepilkite ir nepurkškite ant įrankio vandens. Saugokite žoliapjovę sausoje vietoje, kur jos neveiktų šaltis ir nežaistų vaikai.

Kitus remonto ir techninės priežiūros darbus turi atlikti techninio aptarnavimo centro specialistas.

Remonto darbai

Elektrinių įrankių remonto darbus turi atlikti tik kvalifikuoti elektros įrangos specialistai.

Atliekų šalinimas ir aplinkos apsauga

Kai įrankis susidėvėjo, jį reikia tinkamai pašalinti. Norėdami išvengti netinkamo naudojimo, išjunkite maitinimo kabelį. Įrankio negalima šalinti kartu su buitinėmis atliekomis. Dėl aplinkosaugos priežasčių, pristatykite įrankį į elektrinių įrankių surinkimo punktą. Jūsų regione atsakingoji institucija gali suteikti informacijos apie tokio punkto adresą ir darbo laiką. Pakuotės medžiagas ir susidėvėjusius priedus taip pat pristatykite į atitinkamą surinkimo punktą

Tik ES šalims

Elektrinių įrankių neišmeskite kartu su buitinėmis atliekomis!

Remiantis Europos Direktyvos 2012/19/EB dėl elektrinių ir elektroninių įrenginių atliekų ir ją įgyvendinančių nacionalinių teisės aktų nuostatomis, elektrinių įrankių atliekos turi būti surenkamos atskirai, siekiant jas panaudoti aplinkai nekenksmingu būdu.

Perdirbimas ir grąžinimas:
Vietoje to, kad grąžintų elektrinį įrankį, savininkas yra įsipareigojęs prisidėti prie tinkamo įrankio perdirbimo. Įrangos atliekas galima pristatyti į surinkimo punktą, kuriame jos bus pašalintos, laikantis nacionalinių atliekų perdirbimo ir šalinimo teisės aktų nuostatų. Tai nėra taikoma priedams ir papildomai įrangai, kurioje nėra elektrinių dalių.

Atsarginės dalys

Jeigu reikia priedų arba atsarginių dalių, kreipkitės į klientų aptarnavimo skyrių.

Naudodami šį įrankį, nenaudokite atsarginių dalių, kurių mes nerekomenduojame. Naudodami atsargines dalis, kurių mes nerekomenduojame, galite sunkiai susižaloti arba sugadinti įrankį.

Atsarginių dalių užsakymo metu reikia nurodyti šią informaciją:

- Įrankio tipas
- Įrankio prekės kodas

KAZALO **Stran**

Slika 1 - 4

Razlaga opozorilnih znakov na napravi SI - 2

Tehnični podatki SI - 2

Splošna varnostna navodila SI - 3

1) Navodila glede varnega ravnanja
2) Vzdrževanje
3) Splošna navodila
4) Opozorila pred delom
5) Ustrezno ravnanje in uporaba akumulatorskih orodij

Uporaba SI - 4

Preostala tveganja

Sestavljanje SI - 5

Uporaba naprave SI - 5

Napotki za nastavitev dolžine in uporaba sistema za košnjo robov SI - 5

Opomba za delo s kosilnico SI - 6

Zamenjava kosilne nitke SI - 6

Nastavitev rezalne nitke SI - 6

Reševanje težav SI - 6

Vzdrževanje in nega SI - 6

Popravila SI - 6

Informacije za zaščito okolja SI - 6

Rezervni deli SI - 6

Garancija SI - 7

Izjava EC o skladnosti SI - 7

Servis

Prevod originalnih navodil za uporabo

Pikotogrami in pojasnila

1 2 3 4 5 6 7 8

1 Pozor! Nevarnost
2 pred prvo uporabo, najprej pozorno preberite ta navodila za uporabo!
3 Uporabite zaščitna sredstva za oči in sluh!
4 naprave ne uporabljajte kadar dežuje ali je trava mokra.
5 Pred popravili ali vzdrževanjem naprave, najprej odstranite akumulator!
6 NEVARNOST POŠKODBE! Pazite na predmete, ki jih lahko vrteča nitka odbije v stran.
7 Nihče se ne sme zadrževati v delovnem območju naprave in bližnji okolici.
8 Pozor! zaščita okolja! Te naprave ne smete zavreči med navadne gospodinjske odpadke. Napravo odnesite na ustrezno zbirno mesto za zbiranje odpadne električne in elektronske opreme.

Akumulatorska kosa z nitko IAT 40-3025 LI

Tehnični podatki

Delovna napetost	40 V DC
Hitrost vrtenja n_0	7200 min^{-1}
Premer košnje Ø	300 mm
Premer nitke	1,6 mm
Dolžina nitke	2 x 3 m
Podaljševanje nitke	Potisk ob tla
Vrsta akumulatorja *	R3-360-AH-U-02, R3-360-AH-U-01, D01101103
Napetost / kapaciteta akumulatorja/ energija	Li-Ion 40 V / 2,5 Ah / 100 Wh
Polnilna naprava *	R3-360-3A-02 hiter polnilnik R3-360-1A-02 standardni polnilnik
Čas delovanja	največ 40 min.
Masa	2,8 kg
Nivo zvočnega tlaka (po EN 50636-2-91)	80 dB(A) [K 3,0 dB(A)]
Raven zvočne moči (EN 50636-2-91)	96 dB(A)
Vibracije na ročaju (po EN 50636-2-91)	< 2,5 m/s^2 [K 1,5 m/s^2]

* Ni priloženo paketu.

Naprava ustreza varnostnemu razredu III.

Zadržujemo pravico do tehničnih sprememb.

Informacije o emisiji hrupa so skladu z nemškim Zakonom o varnosti proizvodov (ProdSG) in Direktivo o strojih ES: raven hrupa na mestu dela lahko presega 80 dB (A). V takih primerih bo uporabnik potreboval zaščito pred hrupom (npr. nošenje zaščite za sluh).

Pozor: zaščita pred hrupom! Pri uporabi naprave upoštevajte lokalne predpise.

Splošna varnostna navodila

⚠ **OPOZORILO!** Preberite navodila. Neupoštevanje vseh spodnjih navodil lahko povzroči električni udar, požar in/ali resne poškodbe. Izraz “električno orodje” v vseh spodnjih opozorilih, se nanaša na orodje z električnim napajanjem preko napajalnega kabla ali preko akumulatorja.

Shranite ta navodila za uporabo.

1) Navodila glede varnega ravnanja

a) Nosite očala ali ustrezno nameščena zaščitna očala, robustne čevlje z nedrsečimi podplati, rokavice, delovna oblačila in zaščito za sluh (ušesni čepi ali slušalke;
b) Mladoletne osebe nikoli ne smejo uporabljati električne kose. Nikoli ne posodite ali oddajte električne kose brez teh navodil za uporabo;
c) Kose ne uporabljajte, če so v bližini delovne površine druge osebe in predvsem otroci ali živali;
d) Delajte mirno in budite pozorni. Koso se uporablja samo pri dobri vidljivosti in dnevnih svetlobnih pogojih;
e) Pred uporabo naprave je potrebno preveriti napajalni in podaljševalni kabel za znake poškodb ali staranja. Ne uporabljajte kose, če so kabli poškodovani ali obrabljeni;
f) Ne uporabljajte poškodovanih napajalnih kablov, podaljškov, spojk, vtikačev ali rezalnih glav;
g) Neprevidna uporaba lahko povzroči poškodbe dlani in stopal z vrtljivimi rezalnimi elementi. Ne vklapljajte naprave, ko so roke ali noge blizu rezalnih elementov;
h) Nikoli ne uporabljajte kovinskih rezalnih orodij;
i) Uporabite le originalne rezervne dele;
j) Pred preskušanjem, čiščenjem ali delom na napravi odstranite akumulator in kadar je ne uporabljate;
k) Redno pregledujte reže za hlajenje zraka na ohišju motorja in jih po potrebi očistite;

2) Vzdrževanje

a) Otroci morajo biti pod nadzorom, da preprečite igranje z napravo;
b) Vsako drugo delo mora opraviti vaš prodajalec;
c) uporabljajte samo rezervne dele in dodatke, ki jih priporoča proizvajalec.
d) Redno čistite rezalno glavo.
e) Pogostokrat preverite stanje rezalne glave. Če se obnašanje rezalne glave spreminja (vibracije, hrup), takoj preverite: izklopite koso, jo trdno držite in rezilno glavo pritisnete ob tla. Nato izklopite napajalni kabel iz napajanja. Preverite stanje rezalne glave - poiščite razpoke.
f) Takoj zamenjajte poškodovano rezalno glavo - tudi če ima le površinske razpoke. Nikoli ne poskušajte popraviti poškodovane rezalne glave.
g) Redno preverjajte reže za hlajenje zraka na ohišju motorja in po potrebi očistite.
h) Plastične dele očistite z vlažno krpo. Ne uporabljajte agresivnih čistilnih kemikalij.
i) Električne kose ne čistite s curkom vode.
j) Koso shranjujte v zaprtih prostorih na suhem, visokem ali zaklenjenem mestu in vedno hranite izven dosega otrok.

3) Splošna navodila

1. Preberite navodila za uporabo.
2. Vaš trgovec ali strokovnjak naj vam pokaže, kako uporablja vašo koso.
3. Pred uporabo naprave preverite, ali je vaš akumulator v dobrem stanju in ni poškodovan. Nikoli ne uporabljajte kose s poškodovano rezalno glavo.
4. Ne uporabljajte kose, če je vidno poškodovana ali obrabljena.
5. Pozor! Nevarnost. Rezalna glava se po izklopu še naprej vrti (učinek vztrajnika). Premaknite prste in noge tako, da se izognete poškodbam.
6. Pred začetkom dela preverite, ali je vaš akumulator v dobrem stanju in deluje pravilno. Posebno pozornost posvečajte akumulatorju, stikalu in rezalni glavi.
7. Transport električne kose, npr. prenašanje na drugo delovno mesto: sklopite napravo, odklopite vtikač.

4) Opozorila pred delom

1. Prepričajte se, da je odprta stran zaščite obrnjena stran od vas, preden vklopite koso.
2. Nosite očala ali ustrezno nameščena zaščitna očala, robustne čevlje z nedrsečimi podplati, rokavice, delovno obleko in zaščitno opremo za sluh (ušesni čepi ali slušalke).
3. Koso trdno držite - poskrbite, da boste vedno ohranili dobro ravnotežje in varno podlago.
4. Med delom bodite previdni na gostih območjih rasti, kjer je pogled na tla zakrit!

5. Nikoli ne pustite kose na dežju.
6. Ne kosite mokre trave ali druge rasti. Nikoli ne uporabljajte ob dežju.
7. Bodite posebno pozorni v spolzkih pogojih - na pobočjih in na terenu z neenakomerno podlago.
8. Na pobočju delajte prečno čez pobočje in bodite previdni pri obračanju.
9. Pazite na skrite ovire, kot so drevesne korenine in veje, da se ne spotaknete.
10. Ne uporabljajte kose v slabih vremenskih pogojih, še posebej, če kadar obstaja nevarnost nevihte.
11. Vaša električna kosa je hitro in ostro rezalno električno orodje. Električni priključek in orodje za rezanje sta potencialni vir nevarnosti. Zato je treba upoštevati posebne varnostne ukrepe, da zmanjšate tveganje za telesne poškodbe.
12. Vaš trgovec ali strokovnjak vam naj pokaže, kako upravljati z vašo koso.
13. Otroke je treba nadzorovati, da se z napravo ne bi igrali. Čiščenje in vzdrževanje ne smejo izvajati otroci.
14. Ta naprava ni namenjena za uporabo osebam (vključno z otroki) z omejenimi fizičnimi, senzoričnimi ali duševnimi sposobnostmi ali pomanjkanjem izkušenj in/ali znanja, razen če jih nadzoruje oseba, ki je odgovorna za njihovo varnost ali so bili poučeni o pravilni uporabi naprave s strani te osebe.
15. Prepričajte se, da vsak, ki uporablja koso, razume informacije v teh navodilih za uporabo. Otroci in mladostniki, mlajši od 16 let, naprave ne smejo uporabljati.
16. Uporabnik je odgovoren za varnost vseh oseb na delovnem območju naprave.
17. Morate biti sposobni upravljati električno koso - spočiti, zdravi in v dobrem telesnem stanju. Če ste ob uporabi kose utrujeni, naredite premor. Nikoli ne delajte z električnim orodjem, če ste pod vplivom alkohola ali drog.
18. Visoka hitrost rezalne glave lahko odbije kamenje in druge predmete zelo daleč. Da bi zmanjšali nevarnost poškodb, zagotovite, da so navzoči, otroci in živali vsaj 15 m od vašega položaja s koso.

Pomembno obvestilo - da vaša garancija ne bo preklicana:

- Dovod zraka mora vedno biti čist.
- Nikoli ne udarite z rezalno glavo na trdo pod zemljo, sicer jo boste vrgli iz ravnovesja in poškodovali gred motorja.

5) Ustrezno ravnanje in uporaba akumulatorskih orodij

a) Preden vstavite akumulator poskrbite, da je naprava izključena. *Vstavljanje akumulatorja v električno orodje lahko povzroči nesreče!*

b) Uporabljajte le polnilne naprave, ki jih priporoča proizvajalec akumulatorja. *Polnilne enote so običajno namenjene določenim vrstam akumulatorjev; če se uporablja z drugimi vrstami obstaja nevarnost požara!*

c) Uporabljajte le akumulatorje, ki so zasnovani za vaše električno orodje. *Uporaba drugih akumulatorjev lahko povzroči poškodbe in nevarnost požara!*

d) Neuporabljene akumulatorje hranite tako, da ne pridejo v stik s papirnatimi sponkami, kovanci, ključi, vijaki ali drugimi majhnimi kovinskimi predmeti, ki lahko spojijo kontakte. *Kratek stik med kontakti akumulatorja lahko povzroči opekline ali požar!*

e) Nepravilna uporaba lahko povzroči uhajanje tekočine iz akumulatorja. Izogibajte se stiku z akumulatorsko tekočino. Pri stiku sperite z vodo. Če bi tekočina akumulatorja pritekla v oči, poiščite dodatno zdravniško pomoč. *Iztekanje akumulatorja lahko povzroči draženje kože ali opekline!*

Uporaba

Stroj je namenjen izključno za rezanje trave in je robov travnikov. Kakršna koli druga uporaba ali uporaba, ki presega to, kot je razrez lesa, žive meje ali velikih površin trave, se šteje za nepravilno uporabo. Proizvajalec/dobavitelj ni odgovoren za škodo, nastalo zaradi take uporabe. Tveganje nosi samo uporabnik. Pravilna uporaba vključuje tudi upoštevanje navodil za uporabo in skladnost s pogoji nadzora in vzdrževanja.

Priročnik za uporabo vedno hranite v bližini, da ga lahko vedno preberete!

Preostala tveganja

Tudi če se orodje pravilno uporablja, vedno obstajajo preostala tveganja, ki jih ni mogoče izključiti. Zaradi vrste in oblike orodja, lahko pride do naslednjih možnih nevarnosti:

- stik z nezavarovanim delom opreme za rezanje (poškodba pri rezanju)
- stik med rezalnim orodjem med delovanjem (rezanje)

- stik z odbitim predmetom, rezanega materiala in drugih materialov (poškodba pri rezanju, poškodba udarca)
- izguba sluha, če se pri delu ne uporablja zaščite za sluh (izguba sluha)
- stik z električnim tokom zaradi okvarjenega ali zarezanega napajalnega kabla (električni udar)
- škodljive emisije rezanega materiala in rezanih delcev.

Če ne upoštevate navodil za uporabo, lahko pride do drugih preostalih tveganj zaradi nepravilne uporabe.

Izdelek je namenjen osebam, ki so stare 14 let in več. Če izdelek uporabljajo otroci, ki so stari 8 let in več ali osebe z omejenimi fizičnimi, senzoričnimi ali duševnimi sposobnostmi ali pomanjkanjem izkušenj in znanja, jih je treba nadzorovati ali obveščati, kako varno uporabljati napravo in razumeti potencialne nevarnosti. Otrokom niso dovoljeno se igrati z napravo. Čiščenja in vzdrževanja ne smejo izvajati otroci brez nadzora.

Otroke je treba nadzorovati, da se z napravo ne igrajo.

Vendar nekatera preostala tveganja ostanejo, kljub posebnim varnostnim ukrepom, varnostnim navodilom in dodatnim varnostnim predpisom, ki so navedeni v navodilih za uporabo. Če ne upoštevate napotkov iz navodila za uporabo, lahko pride do drugih preostalih tveganj zaradi nepravilne uporabe.

Opozorilo!

Dolgotrajna uporaba naprave bo uporabniku povzročila vibracije, ki lahko povzročijo Raynaudov sindrom ali sindrom krpalnega kanala.

Ta sindrom zmanjša sposobnost roke, da zaznava in uravnava temperaturo, povzroči odrevenelost in občutek toplote, ter lahko povzroči poškodbe živčnega sistema, cirkulacijskega sistema in nekroze.

Niso poznani vsi dejavniki, ki povzročijo Raynaudov sindrom, vendar so znani dejavniki pri razvoju Raynaudovega sindroma in sicer, hladna voda, kajenje in bolezni, ki vplivajo na krvne žile in krvni sistem ter huda ali dolgotrajna izpostavljenost vibracijam. Upoštevajte naslednje, da zmanjšate tveganje Raynoudovega sindroma in sindroma krpalnega kanala:

- Nosite rokavice in roke naj bodo tople.
- Prepričajte se, da je naprava dobro vzdrževana. Orodje z ohlapnimi komponentami ali s poškodovanimi in izrabljenimi blažilniki bo bolj vibriralo.
- Vedno držite ročaj trdno, vendar ga ne stiskajte stalno s pretirano silo. Pogosto naredite odmor.

Vsi zgoraj navedeni varnostni ukrepi ne morejo izključiti tveganja Raynaudovega sindroma ali krpalnega kanala. Zato je pri dolgotrajni ali redni uporabi priporočljivo, da se držite napotkov glede nege roke in prstov. Takoj poiščite zdravniško pomoč v primeru, da se pojavijo kateri koli od zgoraj navedenih simptomov.

Sestavljanje

Pozor - nevarnost poškodb! Pred vsakim delom vedno najprej iz naprave odstranite akumulator za polnjenje.

Namestite zaščitni pokrov (slika 1)

- Obrnite koso in jo položite na ročaj.
- Pokrov namestite na rezalno glavo in napeljite rezilno nit skozi odprtino pokrova.
- Pokrov privijte z obema vijakoma.

Namestite dodatni ročaj (slika 2)

- Sprostite gumb za zaklepanje na ročaju.
- Potisnite dodatni ročaj na osnovno ploščo, nato pa ročaj lahko premaknete v želeni položaj.
- Za nastavitev sprostite gumb za zaklepanje.

Košnja z zaščito za rastline (slika 3)

Potisnite zaščito za rastline (5) na rezalno glavo, dokler ne zaslišite kako se je zataknil na svoj položaj. Zaščita na glavi kose služi za zaščito rastlin in kot indikator dosega nitke. Rezalna nitka doseže do roba te zaščite za rastline. Koso lahko uporabljate tudi kadar je zaščita za rastline v dvignjenem položaju.

Namestitev vodilnega kolesa (košnja robov) (slika 3)

- Vodilno kolo (10) namestite z zgornje strani.

Uporaba naprave (sliki 4 in 5)

- Vstavite napolnjen akumulator v koso, dokler se ne zaskoči. Akumulator se lahko vstavi v koso na samo en način.

  Pozor: Pri vstavljanju akumulatorja ne aktivirajte zaklepnega stikalo (8) in stikala za vklop/izklop (9) (slika 5).
- Postavite se v stabilen položaj. Koso držite z obema rokama. Kose ne postavljajte na tla.
- Pritisnite zaklepno stikalo (8) v levo ali desno in nato še stikalo za vklop/izklop (9). Po vklopu se stikala (8) ne sme več držati.
- Če želite napravo izklopiti, sprostite stikalo (9) (slika 5).

Napotki za nastavitev dolžine in uporaba sistema za košnjo robov (slike 6, 7 in 8)

Dolžino teleskopske cevi lahko nastavite, da bolje ustreza vašim potreba in velikosti (slika 6)

- Če želite to narediti, obrnite plastično pušo v smeri urinega kazalca, da popustite povezavo. Cev prilagodite na ustrezno dolžino in pritrdite povezavo tako, da zavrtite matico v nasprotni smeri urinega kazalca.

Nastavitev naklona (slika 7)

- Pritisnite gumb (3) - glava kose se odklopi in jo lahko premaknete v enega od štirih položajih glede na gred.

Nastavitev za košnjo robov (slika 8)

- Pritisnite na tipko (11): koso lahko sedaj zasukate za 90°.

Opomba za delo s kosilnico (slika 9)

- Koso med delovanjem enakomerno premaknite iz ene strani v drugo.
- Če je možno, kosite s pomočjo leve polovice kosilnice. Odrezani deli rastlin in/ali kamni bodo tako potisnjeni v smeri naprej od uporabnika.
- Najboljše rezultate dosežete, ko koso držite pod kotom 20 - 30° na levi strani.
- Izogibajte se stika med nitko kose in ovirami, kot so ograje, stene, kamni itd. To povzroča prekomerno obrabo.

Zamenjava kosilne nitke (slika 10 - 12)

Pozor – nevarnost poškodb! Pred kakršnim koli delom na kosi, najprej odstranite akumulator.

Potisnite dve zaklepni napravi (13) na obeh straneh rezalne glave in odstranite pokrov rezalne glave (12). odstranite izrabljeno navitje nitke in ga nadomestite z novim navitjem (14) in sicer tako, da konec nitke lahko napeljete skozi odprtino (15) na strani rezalne glave (slika 11). na koncu namestite pokrov in sicer tako, da ga potisnete na njegovo sedišče. Oba zaklepa morata biti pravilno zaklenjena.

Nadomestno navitje nitke lahko shranite v predalčen pod ročajem (slika 12).

Predal odprete tako, da močno povlečete na označenem mestu. Ko navitje odstranite, pokrov predala zaprite tako, da ga močno potisnete nazaj v zaprt položaj.

Nastavitev rezalne nitke (slika 13)

- Kadar se zmanjša učinkovitost delovanja nitke, jo je treba podaljšati.
- Koso vklopite in jo držite na travo.
- Ko motor deluje, z rezalno glavo udarite v tla (slika 13). Nitka se bo samodejno podaljšala in ob robu rezalne glave je nož, ki bo nitko odrezal, če bo predolga.

Opomba: Če je nitka krajša od 2.5 cm, jo je treba podaljšati ročno. Na navitju pritisnite na rdečo tipko in izvlecite nitko iz ohišja. Če nitke ne vidite, nadaljujte kot je opisano v poglavju "Zamenjava kosilne nitke".

Reševanje težav

- **Rezalna nitka izgine v navitje:** Odstranite navitje in nitko napeljite skozi kovinsko odprtino. Če je nitke zmanjkalo, morate zamenjati navitje nitke.

Samo ne opravljajte nobenega drugega popravila; vašo koso naj pregledajo na pooblaščenem servisu.

Vzdrževanje in nega

Pozor – nevarnost poškodb! Pred kakršnim koli delom na kosi, najprej odstranite akumulator.

Po vsaki uporabi kose, jo temeljito očistite. Odstranite travo in umazanijo. Očistite prezračevalne odprtine. Najbolje je, da plastične dele očistite z mokro krpo in nežnim detergentom. Nikoli ne uporabljajte agresivnih detergentov ali topil. Ne vlijte vode v napravo in je ne škropite z vodo. Napravo za košnjo shranite na suhem mestu, nikoli je ne izpostavljajte zmrzali in ne hranite je v bližini otrok. Za bolj obsežno vzdrževanje ali popravila, koso odnesite na pooblaščeni servis.

Popravila

Popravila električnega orodja lahko izvaja le kvalificirana in pooblaščena oseba na servisu.

Informacije za zaščito okolja

Po koncu življenjske dobe napravo zavrzite na pravilen način. Odklopite napajalni kabel, da preprečite nepravilno uporabo. Naprave ne zavrzite med gospodinjske odpadke. V interesu varstva okolja, ga odnesite na zbirno mesto za električne naprave. Odgovorni lokalni organ vam lahko zagotovi naslove in čas delovanja. Prav tako odnesite embalažni material in izrabljene pripomočke na ustrezne zbirne točke.

Samo za države EU
Naprave ne smete zavreči med navadne gospodinjske odpadke!

V skladu z evropsko direktivo 2012/19/ES o odpadni električni in elektronski opremi in njenem izvajanju v nacionalni zakonodaji, je treba orodja ločeno zbirati za ponovno uporabo, ki je okolju prijazno.

Recikliranje kot alternativa vračilu:
Namesto vračanja električne opreme, je lastnik alternativno zavezan pri sodelovanju v ustreznem recikliranju v primeru odstopa od lastništva. Odpadno opremo lahko odnesete zbirni center za zbiranje odpadkov, ki deluje v smislu nacionalnega ravnanja z odpadki. To se ne nanaša na dodatne dele in pomožno opremo brez električnih komponent, ki spremljajo opremo.

Rezervni deli

Če potrebujete dodatno opremo ali rezervne dele, se obrnite na servisni oddelek.

Pri delu s tem strojem uporabljajte le originalne rezervne dele, ki jih priporoča proizvajalec. Uporaba rezervnih delov, ki jih ne priporoča proizvajalec, lahko povzroči resne poškodbe oseb ali stroja.

Pri naročanju rezervnih delov je treba navesti naslednje podatke:

- vrsta stroja,
- številka dela

CTC – UNIT d.o.o., Cesta Dolomitskega odreda 10, 1000 Ljubljana, telefon: 08 205 2540, info@ctc-unit.com

Garancijski list št.

Izdelek

Tip

tovarniška št. _____

garancijska doba 24 (štiriindvajstet) mesecev

datum izročitve blaga _____

podpis prodajalca _____

žig

Garancijska izjava

Izdajatelj garancijskega lista prevzame obveznost, da bo izdelek v garancijskem roku brezhibno deloval **in jamči za lastnosti ali brezhibno delovanje v garancijskem roku, ki začne teči z izročitvijo blaga potrošniku**. V garancijskem roku bomo odstranili vse pomanjkljivosti in okvare na izdelku, ki bi nastale ob normalni uporabi izdelka, pod pogojem, da v izdelek niso posegale osebe, ki nimajo pooblastila izdajatelja garancijskega lista in da so bili uporabljeni originalni deli. Če izdelek ne bo popravljen v 45. dneh, ga bomo zamenjali. Garancija velja, če je datum izročitve na garancijskem listu potrjen z žigom in podpisom prodajalca in s predložitvijo originalnega računa o nakupu. V garancijskem roku poravnamo stroške v zvezi z odstranitvijo pomanjkljivosti ali okvar ter stroške morebitnega prevoza pokvarjenega izdelka, če bo izdelek poslan v trgovino v kateri je bil kupljen. Stroške prevoza bomo obračunali po veljavni poštni tarifi. **Reklamacijo izdelka bomo upoštevali samo, če je izdelek v popravilo dostavljen skupaj s celotnim pripadajočim priborom in kompletno originalno embalažo.** Garancijski rok bo podaljšan za toliko dni, kolikor je trajalo popravilo izdelka. Servisiranje izdelka in rezervni deli so zagotovljeni za dobo 3 (treh) let po preteku garancijske dobe; Uradni list RS, št. 73 z dne 29.7.2003. **Ozemeljsko območje veljavnosti garancije:** Republika Slovenija

Opozorilo: Garancija ne izključuje pravic potrošnika, ki izhajajo iz odgovornosti, prodajalca za napake na blagu. Dajalec garancije jamči za lastnosti ali brezhibno delovanje v garancijskem roku, ki začne teči z izročitvijo blaga potrošniku

POOBLAŠČENI SERVIS:

Garantiebedingungen

Garantiedauer:
Die Garantie beträgt 2 Jahre ab Übergabe. Es gilt der Original Rechnungsbeleg oder Rechnungskopie als Nachweis.

Garantiegeber:
ikra GmbH, Schlesier Straße 36, D-64839 Münster-Altheim, Deutschland

Geltungsbereich:
Die Garantie richtet sich nur an Verbraucher. Verbraucher ist jede natürliche Person, die ein Rechtsgeschäft zu Zwecken abschließt, die überwiegend weder ihrer gewerblichen noch ihrer selbständigen beruflichen Tätigkeit zugerechnet werden können.
Die Garantie ist gültig für alle Produkte, welche innerhalb der EU, Großbritanniens und der Schweiz erworben wurden.

Keine Einschränkung der gesetzlichen Rechte des Käufers:
Für den Käufer bestehen im Rahmen der geltenden innerstaatlichen Rechtsvorschriften über den Verbrauchsgüterkauf gesetzliche Rechte, wie z.B. aus Mängelhaftung (Gewährleistung), welche durch die Garantie nicht eingeschränkt werden.

Inhalt der Garantie:
Im Garantiefall trägt der Garantiegeber die Reparatur- und Materialkosten für defekte Teile. Ist eine Reparatur unwirtschaftlich, behalten wir uns vor dem Kunden ein Austauschgerät zur Verfügung zu stellen. Die Erstattung des Kaufpreises ist im Rahmen der Garantie ausgeschlossen. Porto und Versandkosten innerhalb Deutschlands trägt im Garantiefall die ikra GmbH. Versandkosten aus oder in andere Länder als Deutschland sowie Zoll- und Einfuhrkosten hat der Kunde zu tragen. Reparatur oder Austauschgerät führen nicht zum Neubeginn der Garantie.

Die Garantie besteht nicht oder erlischt in folgenden Fällen:

- Akkus und Verschleißteile
- unsachgemäße oder zweckwidrige Verwendung, z.B. gewerblicher Gebrauch
- Schäden, die durch Verwendung falscher Zubehörteile entstanden sind
- Schäden durch äußere Einwirkung, z.B. Transportschäden, Witterungsschäden, Schlag oder Bruch
- Schäden, die durch falsche Stromspannung entstanden sind (Netzspannung) z.B. bei Verwendung im Ausland
- Reparaturen mit Nichtoriginalteilen (Original Ersatzteile findet man hier: www.ikra.de/ersatzteile/)
- Reparaturen oder Veränderungen, welche nicht durch uns erfolgt sind
- Gewaltanwendungen
- mutwillige Motorüberlastung
- Vorsatz, arglistige Täuschung

Garantiereparaturen dürfen nur von autorisierten Werkstätten oder vom Werkskundendienst durchgeführt werden, ansonsten erlischt die Garantie. Serviceadressen finden Sie unter www.ikra.de/serviceadressen. Während der Reparatur stellen wir dem Kunden keine Leihgeräte zur Verfügung.

Reparaturkosten, welche nicht unter die Garantie fallen, werden dem Kunden in Rechnung gestellt. Die Vornahme derartiger Reparaturen, die zusätzliche Kosten auslösen, wird vorab mit dem Kunden abgestimmt.

Geltendmachung der Garantie (Garantiefall):
Funktioniert das Produkt während der Garantiedauer nicht oder nicht wie für die Verwendung vorgesehen, handelt es sich um einen Garantiefall.

Bitte wenden Sie sich im Garantiefall an
Telefon: +49 (0) 6071-3003-0
E-Mail: kundenservice@ikra.de

Weitere Serviceadressen, an welche Sie sich im Servicefall gerne wenden können, finden Sie unter www.ikra.de/serviceadressen.

Die Geltendmachung des Mangels muss unverzüglich nach Auftreten des Mangels und innerhalb der Garantie erfolgen.

Unsere kompetente Kundenhotline und Technikhotline steht Ihnen während der kompletten Garantiezeit mit Rat und Tat zur Seite. Tritt ein Garantiefall ein, kontaktieren Sie uns und Sie können das defekte Gerät innerhalb Deutschlands kostenfrei an uns senden. Auch der Rückversand des reparierten Geräts oder des ausgetauschten Geräts (Ersatzgerät) zurück zu Ihnen ist für Sie kostenfrei.

Warranty conditions

Warranty period:
The warranty is valid for 2 years from the handover date. The original invoice or a copy of the invoice serves as proof.

Warranty provider:
ikra GmbH, Schlesier Straße 36, D-64839 Münster-Altheim, Germany

Area of validity:
The warranty is only intended for consumers. A consumer is any natural person who concludes a legal transaction for purposes which can predominantly neither be attributed to his commercial nor to his self-employed professional activity.

The warranty is valid for all products purchased within the EU, UK and Switzerland.

No restriction of the legal rights of the buyer:
Within the framework of the applicable national laws on the sale of consumer goods, the buyer has legal rights, e.g. due to liability for defects (guarantee), which are not restricted by the warranty.

Contents of the warranty:
In the event of a warranty claim, the warranty provider shall bear the repair and material costs for defective parts. If a repair is uneconomical, we reserve the right to provide the customer with a replacement device. The refund of the purchase price is excluded within the scope of the warranty. Postage and shipping costs inside Germany that are incurred under warranty shall be borne by ikra GmbH. Shipping costs incurred from or within countries other than Germany, as well as customs and import duties, shall be borne by the customer. Repair or replacement of the device does not lead to the warranty period starting again.

The warranty shall not apply or shall expire in the following cases:

- Batteries and wear parts
- Improper or inappropriate use, e.g. commercial use
- Damages that arise from the use of incorrect accessory parts
- Damage due to external influences, e.g. transport damage, weather damage, impact or breakage
- Damage caused by incorrect voltage (mains voltage), e.g. when used abroad
- Repairs with non-original parts (original spare parts can be found here: www.ikra.de/ersatzteile/)
- Repairs or modifications that have not been carried out by us
- Application of force
- Wilful motor overloading
- Malice, wilful deception

Repairs under warranty may only be carried out by authorised workshops or by the in-house customer service department, otherwise the warranty shall be voided. Service addresses can be found at www.ikra.de/serviceadressen. During the repair we do not provide the customer with any temporary replacement equipment.

Repair costs that are not covered by the warranty will be invoiced to the customer. The customer shall be consulted prior to the performance of any repairs that result in additional costs.

Enforcement of the warranty (warranty claim):
If the product does not function during the warranty period or does not function as intended for use, this is a warranty claim.

In the event of a warranty claim, please contact
Tel: +49 (0) 6071-3003-0
Email: kundenservice@ikra.de

You will find further service addresses, which you are welcome to contact if you require assistance, at www.ikra.de/serviceadressen.

Assertion of the defect must take place immediately after the occurrence of the defect and within the warranty period.

Our competent customer hotline and technical hotline are by your side throughout the complete warranty period with advice and assistance. In the event of a warranty case, contact us and you can send the faulty device to us free of charge. The return shipping of the repaired device or the replacement device back to you is also free of charge.

Conditions de garantie

Durée de garantie:
La garantie est de 2 ans à compter de la remise. La facture originale ou la copie de la facture fait office de preuve.

Garant:
ikra GmbH, Schlesier Straße 36, D-64839 Münster-Altheim, Allemagne

Domaine de validité:
La garantie s'adresse uniquement aux consommateurs. Un consommateur est une personne physique qui conclut un acte juridique dans un but qui ne peut pas être imputé à son activité commerciale ou indépendante.

La garantie s'applique à tous les produits qui ont été achetés au sein de l'UE, en Grande-Bretagne et en Suisse.

Aucune limitation des droits légaux de l'acheteur :
Dans le cadre des directives légales nationales en vigueur concernant l'achat de biens de consommation, des droits légaux s'appliquent à l'acheteur, par ex. droits issus de la responsabilité en cas de défauts (garantie), et ceux-ci ne sont pas limités par la garantie.

Contenu de la garantie:
Dans le cadre de la garantie, le garant prend en charge les frais de réparation et de matériel pour les pièces défectueuses. Si une réparation n'est pas rentable, nous nous réservons le droit de fournir un appareil de rechange au client. Le remboursement du prix d'achat est exclu dans le cadre de la garantie. Les frais de port et d'expédition en Allemagne sont à la charge de l'entreprise ikra GmbH. Les frais d'expédition en provenance d'autres pays ou vers d'autres pays que l'Allemagne ainsi que les droits de douane et d'importation sont à la charge du client. La réparation ou l'appareil de rechange n'entraînent pas une prolongation de la garantie.

La garantie est exclue ou nulle dans les cas suivants:

- Batteries et pièces d'usure
- Utilisation incorrecte ou non conforme, par ex. usage commercial
- Dommages liés à l'utilisation d'accessoires incorrects
- Dommages liés aux influences extérieures, par ex. dommages causés pendant le transport, aléas climatiques, foudre ou casse
- Dommages liés à une tension électrique incorrecte (tension secteur), par ex. en cas d'utilisation à l'étranger
- Réparations avec des pièces non d'origine (pour les pièces de rechange d'origine, voir : www.ikra.de/ersatzteile/)
- Réparations ou modifications qui n'ont pas été effectuées par notre entreprise
- Usage de la force
- Surcharge délibérée du moteur
- Négligence, tromperie délibérée

Les réparations sous garantie doivent uniquement être réalisées par des ateliers agréés ou par le service clients de l'atelier, sinon la garantie devient nulle. Pour les adresses des services après-vente, voir www.ikra.de/serviceadressen. Pendant la réparation, nous ne mettons pas d'appareils de prêt à la disposition du client.

Les frais de réparation qui ne relèvent pas de la garantie, sont facturés au client. L'exécution des réparations qui génèrent des coûts supplémentaires, nécessite la consultation préalable du client.

Mise en œuvre de la garantie:
Si le produit ne fonctionne pas ou ne fonctionne pas conformément à son usage prévu pendant la période de garantie, il est possible de pouvoir bénéficier de la garantie.

Dans ce cas, contactez-nous :
Tél. : +49 (0) 6071-3003-0
E-mail : kundenservice@ikra.de

Pour les autres adresses des services après-vente que vous pouvez contacter, voir www.ikra.de/serviceadressen.

Tout défaut doit être signalé immédiatement après la survenue du défaut et pendant la période de garantie.

Notre hotline clients/hotline technique compétente se tient à votre disposition pendant toute la durée de la garantie. Si vous voulez bénéficier de la garantie, contactez-nous et retournez-nous gratuitement l'appareil défectueux en Allemagne. Le retour de l'appareil réparé ou de l'appareil remplacé (appareil de rechange) est également gratuit.

Condizioni di garanzia

Periodo di garanzia:
La garanzia è di 2 anni dalla data di consegna. L‘originale o una copia della fattura è da considerarsi documento attestante.

Garante:
ikra GmbH, Schlesier Straße 36, D-64839 Münster-Altheim, Germania

Ambito di validità:
La garanzia si estende solo ai consumatori. Si definisce consumatore qualsiasi persona fisica che stipula un negozio giuridico per scopi che esulano prevalentemente da attività commerciali e di libera professione.
La garanzia è valida per tutti i prodotti acquistati all‘interno dell‘UE, del Regno Unito e della Svizzera.

Nessuna limitazione dei diritti legali dell‘acquirente:
Nell‘ambito della legislazione nazionale applicabile in materia di vendita di beni di consumo, l‘acquirente gode di diritti legali, quali la responsabilità per i difetti (garanzia), che non vengono limitati dalla garanzia.

Contenuto della garanzia:
In caso di richiesta di garanzia, il garante si fa carico dei costi di riparazione e del materiale per i pezzi difettosi. Se una riparazione risulta antieconomica, ci riserviamo il diritto di mettere a disposizione del cliente un dispositivo sostitutivo. Il rimborso del prezzo di acquisto è escluso dall‘ambito della garanzia. L‘affrancatura e le spese di spedizione sul territorio tedesco sono a carico di ikra GmbH in caso di richiesta di garanzia. Le spese di spedizione da o verso Paesi diversi dalla Germania, nonché le spese doganali e di importazione, sono a carico del cliente. La riparazione o la sostituzione del dispositivo non comporta un nuovo inizio del periodo di garanzia.

La garanzia non sussiste o decade nei seguenti casi:

- Batterie e pezzi soggetti a usura
- Impiego improprio o abusivo, per esempio per uso commerciale
- Danni derivanti dall‘impiego di pezzi accessori scorretti
- Danni causati da influssi esterni, per esempio danni di trasporto, danni causati dalle intemperie, urti o rotture
- Danni derivanti da una tensione di corrente scorretta (tensione di rete), per esempio in caso di impiego all‘estero
- Riparazioni con pezzi non originali (i pezzi di ricambio originali sono reperibili qui: www.ikra.de/ersatzteile/)
- Riparazioni o modifiche non effettuate da noi
- Uso della forza
- Sovraccarico deliberato del motore
- Premeditazione, inganno con malizia

Le riparazioni in garanzia possono essere effettuate solo da officine autorizzate o dal servizio clienti della fabbrica, pena il decadimento della garanzia. Gli indirizzi di assistenza sono reperibili all‘indirizzo www.ikra.de/serviceadressen. Non mettiamo a disposizione del cliente dispositivi in prestito durante la riparazione.

I costi di riparazione non coperti dalla garanzia saranno addebitati al cliente. L‘esecuzione di riparazioni di questo tipo, per le quali sono previste spese supplementari, verrà concordata in anticipo con il cliente.

Rivendicazione della garanzia (richiesta di garanzia):
Se il prodotto non funziona durante il periodo di garanzia o non funziona come previsto per l‘impiego, ciò costituisce una richiesta di garanzia.

In caso di richiesta di garanzia, si prega di rivolgersi a
Telefono: +49 (0) 6071-3003-0
E-mail: kundenservice@ikra.de

Ulteriori indirizzi di assistenza, a cui rivolgersi in caso di richiesta di assistenza, sono reperibili all‘indirizzo www.ikra.de/serviceadressen.

La rivendicazione del difetto deve essere effettuata subito dopo il verificarsi del difetto e nel rispetto del quadro della garanzia.

Le nostre competenti linea dirette per la clientela e linea diretta tecnica sono a disposizione per fornire consulenza e supporto durante l‘intero periodo di garanzia. In caso di richiesta di garanzia, basta contattarci per inviarci gratuitamente il dispositivo difettoso entro i confini nazionali tedeschi. Anche la spedizione di ritorno del dispositivo riparato o del dispositivo sostituito (dispositivo di ricambio) è gratuita.

Garancijski pogoji

Garancijsko obdobje:
Garancija velja 2 leti od dobave. Kot dokazilo je treba predložiti originalni račun ali kopijo računa.

Dajalec garancije:
ikra GmbH, Schlesier Straße 36, D-64839 Münster-Altheim, Nemčija

Področje uporabe:
Garancija je namenjena samo potrošniku. Potrošnik je vsaka fizična oseba, ki sklene transakcijo za namene, ki jih večinoma ni mogoče pripisati njeni pridobitni ali samostojni poklicni dejavnosti.
Garancija velja za vse izdelke, kupljene v EU, Veliki Britaniji in Švici.

Brez omejitve pravnih pravic kupca:
Za kupca veljajo zakonske pravice v okviru veljavne nacionalne zakonodaje o potrošniški prodaji, kot npr. iz odgovornosti za napake (jamstvo), ki jih garancija ne omejuje.

Vsebina garancije:
V primeru uveljavljanja garancije dajalec garancije nosi stroške popravila in materiala za poškodovane dele. Če popravilo ni rentabilno, si pridržujemo pravico, da stranki ponudimo alternativni aparat. Povračilo kupnine je v okviru garancije izključeno. Stroške poštnine in pošiljanja v Nemčiji v primeru uveljavljanja garancije krije podjetje ikra GmbH. Stroške pošiljanja iz drugih držav ali v druge države, kot tudi carinske dajatve in stroške uvoza, mora poravnati stranka. Zaradi popravila ali alternativnega aparata garancija ne začne veljati na novo.

Garancija ne velja ali preneha v naslednjih primerih:

- baterije in deli, ki se obrabijo
- nepravilna ali neustrezna uporaba, npr. v komercialne namene
- škoda, ki je nastala zaradi uporabe napačnih dodatkov
- škoda zaradi zunanjih dejavnikov, npr. škoda pri transportu, škoda zaradi vremena, udarca ali padca
- škoda, ki je nastala zaradi nepravilne električne napetosti (omrežna napetost), npr. pri uporabi v tujini
- Popravila z neoriginalnimi deli (originalne nadomestne dele najdete tukaj: www.ikra.de/ersatzteile/)
- popravila ali spremembe, ki jih nismo opravili mi
- nasilna uporaba
- brezobzirna preobremenitev motorja
- namerna prevara

Popravila v sklopu garancije lahko izvajajo samo pooblaščene delavnice ali servisna služba, v nasprotnem primeru garancija preneha. Naslove serviserjev najdete na www.ikra.de/serviceadressen. Med popravilom strankam ne damo na voljo nobene nadomestne naprave.

Stroške popravil, ki jih garancija ne pokriva, poravna stranka. Za izvedbo takšnih popravil, pri katerih nastanejo dodatni stroški, se predhodno dogovori s stranko.

Uveljavljanje garancije:

Če izdelek v garancijskem obdobju ne dela ali ne dela tako, kot je predvideno, gre za uveljavljanje garancije.

Če želite uveljavljati garancijo, se obrnite na:

Telefon: +49 (0) 6071-3003-0
E-pošta: kundenservice@ikra.de

Druge naslove serviserjev, na katere se lahko obrnite, če potrebujete servisne storitve, najdete na www.ikra.de/serviceadressen.

Napako je treba uveljavljati nemudoma po tem, ko nastopi, in v času trajanja garancije.

Naša usposobljena linija za pomoč strankam in tehnična linija za pomoč vam je na voljo v celotnem garancijskem obdobju. Če želite uveljavljati garancijo, stopite v stik z nami, pokvarjeno napravo pa nam v Nemčiji lahko pošljete nazaj brezplačno. Tudi če vam popravljeno ali zamenjano napravo (nadomestno napravo) pošljemo nazaj, je to za vas brezplačno.

Záruční podmínky

Délka záruky:
Doba platnosti záruky činí 2 roky od předání. Jako potvrzení platí originální účetní doklad nebo kopie faktury.

Poskytovatel záruky:
ikra GmbH, Schlesier Straße 36, D-64839 Münster-Altheim, Německo

Oblast platnosti:
Záruka se týká pouze spotřebitele. Spotřebitelem se rozumí každá fyzická osoba uzavírající právní úkon za účely, které nelze považovat za komerční ani živnostenskou činnost.
Záruka je platná pro všechny produkty zakoupené v rámci EU, Velké Británie a Švýcarska.

Bez omezení zákonných práv kupujícího:
Kupující má v rámci platných vnitrostátní právních předpisů o nákupu spotřebního zboží zákonná práva, jako např. z ručení za závady (poskytnutí záruky), které záruka neomezuje.

Rozsah platnosti záruky:
V případě uplatnění nároků ze záruky nese náklady na opravu a materiál vadných dílů poskytovatel záruky. Je-li oprava nehospodárná, vyhrazujeme si právo poskytnout zákazníkovi nový přístroj výměnou. Náhrada kupní ceny v rámci záruky je vyloučená. Poštovné a zasilatelské náklady v Německu nese v případě záruky společnost ikra GmbH. Zasilatelské náklady z jiných nebo do jiných zemí než je Německo a celní a dovozní náklady nese zákazník. Oprava nebo poskytnutí přístroje výměnou nevedou k novému začátku záruky.

Záruka se nevztahuje na následující případy (nebo pozbývá platnosti):

- Akumulátory a díly podléhající opotřebení
- nesprávné použití nebo použití v rozporu s určeným účelem, např. komerční využití
- poškození způsobená použitím nesprávných součástí příslušenství
- poškození vnějšími vlivy, např. poškození při přepravě, poškození způsobená povětrnostními vlivy, náraz nebo prasknutí
- poškození způsobená nesprávným napětím proudu (síťové napětí), např. při použití v zahraničí
- opravy neoriginálními díly (originální náhradní díly naleznete zde: www.ikra.de/ersatzteile/)
- opravy nebo změny, které nebyly provedeny námi
- násilná použití
- svévolné přetížení motoru
- schválnost, úmyslný podvod

Záruční opravy smí provádět pouze autorizované dílny nebo zákaznický servis výrobního závodu, jinak záruka zaniká. Adresy servisů naleznete zde: www.ikra.de/serviceadressen. Během opravy zákazníkovi nezapůjčujeme náhradní přístroje.

Náklady na opravu nespadající do záruky budou naúčtovány zákazníkovi. Provedení oprav, které mají za následek dodatečné náklady, musí zákazník odsouhlasit.

Uplatnění záruky (záruční případ):
Pokud výrobek během doby trvání záruky nefunguje nebo nefunguje tak, jak je určeno, jedná se o záruční případ.
V takovém případě se obraťte na

Telefon: +49 (0) 6071-3003-0
E-Mail: kundenservice@ikra.de

Další adresy servisů, na které se v případě uplatnění záruky můžete obrátit, naleznete zde: www.ikra.de/serviceadressen.

Uplatnění nedostatku je třeba provést neprodleně po jeho výskytu a v rámci záruky.

Po celou dobu trvání záruky je vám k dispozici naše zákaznická horká linka a technická horká linka. Vyskytne-li se záruční případ, kontaktujte nás, vadný přístroj nám můžete v rámci Německa zaslat bezplatně. Také zaslání opraveného nebo vyměněného přístroje (náhradního přístroje) zpět k vám je bezplatné.

Záručné podmienky

Záručná doba:
Záruka trvá dva roky od prevzatia. Ako dôkaz platí originálny fakturačný doklad alebo kópia faktúry.

Poskytovateľ záruky:
ikra GmbH, Schlesier Straße 36, D-64839 Münster-Altheim, Nemecko

Rozsah platnosti:
Záruka je určená len spotrebiteľovi. Spotrebiteľ je každá fyzická osoba, ktorá uzatvára právne úkony na účely, ktoré nie sú prevažne ich obchodnou alebo nezávislou profesionálnou činnosťou.

Záruka platí pre všetky produkty, ktoré boli nadobudnuté v rámci EÚ, vo Veľkej Británii a vo Švajčiarsku.

Žiadne obmedzenie zákonných práv kupujúceho:
Pre kupujúceho existujú zákonné práva v rámci platných vnútroštátnych právnych predpisov o nákupe spotrebného tovaru, ako napr. zodpovednosť za vady (záruka), ktoré nie sú obmedzené zárukou.

Obsah záruky:
V prípade poškodenia v záruke znáša poskytovateľ záruky náklady na opravu a materiál na poškodené náklady. Ak je oprava neekonomická, vyhradzujeme si právo poskytnúť zákazníkovi náhradné zariadenie. Náhrada kúpnej ceny je vylúčená zo záruky. V prípade poškodenia v záruke hradí poštovné náklady a náklady na dopravu v rámci Nemecka hradí spoločnosť ikra GmbH. Náklady na dopravu z alebo do iných krajín ako Nemecko, ako aj colné a dovozné náklady musí znášať zákazník. Dodanie opraveného alebo náhradného zariadenia nevedie k opätovnému začiatku plynutia záruky.

Záruka neplatí alebo zaniká v nasledujúcich prípadoch:

- Batérie a opotrebované diely
- Nesprávne použitie alebo použite v rozpore s určením, napr. komerčné použitie
- Škody, ktoré sú dôsledkom používania nesprávneho príslušenstva
- Škody v dôsledku vonkajších vplyvov, napr. prepravné škody, škody v dôsledku nepriaznivého počasia, náraz alebo zlomenie
- Škody, ktoré sú dôsledkom nesprávneho napätia prúdu (sieťové napätie) napr. pri používaní v zahraničí
- Opravy s použitím neoriginálnych dielov (originálne náhradné diely nájdete tu: www.ikra.de/ersatzteile/)
- Opravy a zmeny, ktoré neboli vykonané našou spoločnosťou
- Násilné aplikácie
- Neúmyselné preťaženie motora
- Zamýšľané, úmyselné podvody

Záručné opravy smú vykonávať iba autorizované dielne alebo podnikový zákaznícky servis, inak záruka zaniká. Adresy servisov nájdete na stránke www.ikra.de/serviceadressen. Počas opravy neposkytujeme zákazníkovi žiadne prístroje na zapožičanie.

Náklady na opravu, ktoré nespadajú pod záruku, budú zákazníkovi vyúčtované vo faktúre. Takéto opravy, ktoré požadujú dodatočné náklady, sú vopred dohodnuté so zákazníkom.

Poskytnutie záruky (prípad poškodenia v záruke):
Ak produkt nefunguje počas záručnej doby alebo nie je určený na použitie, ide o prípad poškodenia v záruke.
Prosím, v prípade poškodenia v záruke sa obráťte na

Telefón: +49 (0) 6071-3003-0
E-mail: kundenservice@ikra.de

Ďalšie adresy servisov, kde Vám radi pomôžu, nájdete na stránke www.ikra.de/serviceadressen.

Nárok na nápravu musí byť uplatnený okamžite po vzniku poruchy a v rámci záruky.

Naša kompetentná zákaznícka horúca linka a technická horúca linka budú k dispozícii po celú dobu záruky. Ak sa vyskytne prípad poškodenia v záruke, kontaktujte nás a poškodené zariadenie nám môžete poslať bezplatne v rámci Nemecka. Rovnako je bezplatné aj spätné odoslanie opraveného alebo vymeneného zariadenia (náhradné zariadenie) naspäť k Vám.

Garantinės sąlygos

Garantijos trukmė:
Garantijos trukmė yra 2 metai nuo perdavimo dienos. Kaip patvirtinimas galioja originalus kvitas arba sąskaitos kopija.

Garantas:
ikra GmbH, Schlesier Straße 36, D-64839 Münster-Altheim, Vokietija

Galiojimo sritis:
Garantija skirta tik vartotojui. Vartotojas yra bet kuris fizinis asmuo, kuris sudaro teisinį sandorį tikslais, kurie negali atitikti nei jo komercinės, nei savarankiškos profesinės veiklos.
Garantija galioja visiems gaminiams, kurie buvo įsigyti ES, Didžiojoje Britanijoje ir Šveicarijoje.

Jokių apribojimų pirkėjo įstatymais numatytoms teisėms:
Pagal šalies viduje galiojančius teisės aktus pirkėjas turi į įsigytas prekes įstatymais numatytas teises, pvz., pagal atsakomybę už daikto trūkumus (garantiją), kurios garantija nėra ribojamos.

Garantijos turinys:
Garantiniu atveju išlaidas už defektuotų dalių remontą ir medžiagas dengia garantas. Jei remontuoti neekonomiška, pasiliekame teisę klientui suteikti pakaitinį prietaisą. Pagal garantiją pirkimo kainos padengti nereikia. Pašto ir siuntimo išlaidas Vokietijoje garantiniu atveju padengia „ikra GmbH“. Siuntimo išlaidas iš kitų arba į kitas šalis (ne Vokietiją) bei muito ir įvežimo išlaidas privalo padengti klientas. Po remonto darbų arba gavus pakaitinį prietaisą garantija nepradedama skaičiuoti iš naujo.

Garantija netaikoma arba ji tampa negaliojanti šiais atvejais:

- akumuliatoriams ir greitai susidėvinčioms dalims;
- netinkamai arba ne pagal paskirtį naudojant, pvz., komerciniams tikslams;
- pažeidimams, atsiradusiems naudojant netinkamus priedus;
- pažeidimams dėl išorinio poveikio, pvz., transportavimo pažeidimų, audros, smūgių arba lūžių;
- pažeidimams, atsiradusiems dėl netinkamos srovės įtampos (tinklo įtampos), pvz., naudojant užsienyje;
- remontui naudojant ne originalias dalis (originalias atsargines dalis rasite čia: www.ikra.de/ersatzteile/);
- ne mūsų atliktam remontui arba modifikacijoms;
- naudojant su jėga;
- specialiai per daug padidinus apkrovą varikliui;
- dėl tyčinių veiksmų ir apgaulės.

Garantinius remonto darbus leidžiama atlikti tik įgaliotoms dirbtuvėms arba gamyklos klientų aptarnavimo tarnybai. Kitaip garantija taps negaliojanti. Serviso adresus rasite ties www.ikra.de/serviceadressen. Remonto metu klientui atsarginių prietaisų neteikiame.

Remonto išlaidas, kurios neįeina į garantiją, įtraukiame į sąskaitą klientui. Prieš atlikdami tokius remonto darbus, dėl kurių patiriama papildomų išlaidų, iš pradžių juos suderiname su klientu.

Garantijos įteisinimas (garantinis atvejis):
jei garantiniu laikotarpiu gaminys neveikia arba veikia ne taip, kaip buvo numatyta naudojimui, tai yra garantinis atvejis.

Garantiniu atveju kreipkitės
telefonu: +49 (0) 6071-3003-0
el. paštu: kundenservice@ikra.de

Kitus serviso adresus, kuriais galite kreiptis garantiniu atveju, rasite ties www.ikra.de/serviceadressen.

Trūkumus reikia įteisinti reikia iš karto atsiradus trūkumui ir garantiniu laikotarpiu.

Į mūsų kompetentingas klientų ir technikų karštąsias linijas galite kreiptis visu garantiniu laikotarpiu. Atsiradus garantiniam atvejui, susisiekite su mumis. Defektuotą prietaisą Vokietijoje galėsite mums išsiųsti nemokamai. Taip pat Jums nereikės mokėti ir už suremontuoto arba pakeisto prietaiso (pakaitinio prietaiso) išsiuntimą Jums.

EG-KONFORMITÄTSERKLÄRUNG / EC DECLARATION OF CONFORMITY

ikra GmbH, Schlesierstrasse 36, 64839 Münster, Germany

D - erklärt folgende Konformität gemäß EU-Richtlinie und Normen für Artikel
GB - explains the following conformity according to EU directives and norms for the following product
FR - déclare la conformité suivante selon la directive CE et les normes concernant l'article
IT - dichiara la seguente conformità secondo la direttiva UE e le norme per l'articolo
NL - verklaart de volgende overeenstemming conform EU richtlijn en normen voor het product
E - declara la siguiente conformidad a tenor de la directiva y normas de la UE para el artículo
PT - declara a seguinte conformidade, de acordo com a directiva CE e normas para o artigo
DK - attesterer følgende overensstemmelse i medfør af EU-direktiv samt standarder for artikel
SE - förklarar följande överensstämmelse enl. EU-direktiv och standarder för artikeln
FIN - vakuuttaa, että tuote täyttää EU-direktiivin ja standardien vaatimukset
EE - tõendab toote vastavust EL direktiivile ja standarditele
CZ - vydává následující prohlášení o shodě podle směrnice EU a norem pro výrobek
SI - potrjuje sledečo skladnost s smernico EU in standardi za izdelek
SK - vydáva nasledujúce prehlásenie o zhode podľa smernice EÚ a noriem pre výrobok
HU - a cikkekhez az EU-irányvonal és Normák szerint a következő konformitást jelenti ki
PL - deklaruje zgodność wymienionego poniżej artykułu z następującymi normami na podstawie dyrektywy WE
BG - декларира съответното съответствие съгласно Директива на ЕС и норми за артикул
LV - paskaidro šādu atbilstību ES direktīvai un standartiem
LT - apibūdina šį atitikimą EU reikalavimams ir prekės normoms
RO - declară următoarea conformitate conform directivei UE și normelor pentru articolul
GR - δηλώνει την ακόλουθη συμμόρφωση σύμφωνα με την Οδηγία ΕΚ και τα πρότυπα για το προϊόν
HR - potvrđuje sljedeću usklađenost prema smjernicama EU i normama za artikl
RU - следующим удостоверяется, что следующие продукты соответствуют директивам и нормам ЕС
TR - Ürünü ile ilgili AB direktifl eri ve normları gereğince aşağıda açıklanan uygunluğu belirtir
NO - erklærer følgende samsvar i henhold til EU-direktivet og standarder for artikkel

Rasentrimmer IAT 40-3025

X	**2006/42/EG**	X	**2000/14/EG+2005/88/EG** ☐ **Annex V** ☒ **Annex VI**
X	**2014/30/EU**		
	2017/656/EU	Noise: measured L_{WA}	**93 dB (A)**
X	**2011/65/EU**	Noise: guaranteed L_{WA}	**96 dB (A)**

Normen / Standard References:
EN 60335-1:2012+A11:2014+A13:2017+A1:2019+A2:2019+A14:2019;
EN 50636-2-91:2014
EK9-BE-89:2014; EK9-BE-77 (V3):2015
EK9-BE-91:2015
EN 55014-1:2017; EN 55014-2:2015
EN IEC 63000:2018

Prüfstelle / Notify Body: AVT / AV Technology 1067

Münster, 22.09.2021
Aufbewahrung der technischen Unterlagen:
Matthias Fiedler, Ikra GmbH, Schlesierstrasse 36, 64839 Münster, Germany

Matthias Fiedler, Senior Product Manager Ikra GmbH

SERVICE

Aktuelle Service-Adressen finden Sie immer unter:
Latest service adresses can be found under:
Vous trouvez nos adresses SAV sous:
Las direcciones actuales para asistencia técnica las encuentran siempre con:

www.ikramogatec.com

DE | Ikra Mogatec - Service
c/o Mogatec Moderne Gartentechnik GmbH
Max-Wenzel-Str. 31
09427 Ehrenfriedersdorf
✆ 03725 449-335
✉ service.ikra@mogatec.com

AM | UNITOOLS LLC
Davit Anhaght, 4
0002 Yerevan
✆ +374 10 239697
✉ unitools@mygarden.am

AT | ikra - Reparatur Service
c/o Mogatec Moderne Gartentechnik GmbH
Max-Wenzel-Str. 31
09427 Ehrenfriedersdorf - Deutschland
✆ +43 7207 34115
✉ info@ikra.de

BE | Muldertechniek
Noorderkijl 1
9571 AR 2 e Exloermond
✆ +31 599 745024
✉ info@muldertechniek.nl

BG | DEZMOMOTORS LTD
Drujba1, 5038 Str, near block 86a
1592 Sofia
✆ +359 2 4830225
✉ markovad@dezmomotors.com

CH | ikra - Reparatur Service
c/o Mogatec Moderne Gartentechnik GmbH
Max-Wenzel-Str. 31
09427 Ehrenfriedersdorf - Deutschland
✆ 0 800 89 72 43
✉ service.CH@mogatec.com

CY | Lambrou Agro Ltd.
11 Othellos Street, Dali Industrial Zone
2540 Nicosia
✆ +357 22667908
✉ info@lambrouagro.com.cy

CZ | GentlemansTools s.r.o.
Nádražní 1585
Turnov 51101
✆ +420 737 858 868
✉ info@gttools.cz

DK | Bahn-Larsen
Skov- Have- og Parkmaskiner
Vinkelvej 28
7840 Hoejslev
✆ +45 48 28 70 20
✉ post@bahn-larsen.dk

EE | Hooldusbuss OÜ
Kabelikopli tee, 5
79221 Kohila vald, Raplamaa
✆ +372 56 678 672
✉ info@hooldusbuss.ee

ES | Yaros Dau SLU
C/ Puigpalter nº 48, Polígono Industrial UP4
17820 Banyoles (Girona)
✆ +900 983 432
✉ service.ES@mogatec.com
Horario: de 09:00 a 13:00 y 15:00 a 17:00

FI | Railmit Oy
Hakuninvahe 1
26100 Rauma
✆ 02-822 2887 arkisin klo. 09.00 – 18.00
✉ posti@railmit.fi

FR | ikra Service France
20 Rue Hermes ZI de la Vigne, Bâtiment 5
31190 Auterive
✆ +801 840 884
✉ service.FR@mogatec.com

GB | BGR8 Ltd. c/o Seabourne Group
South Portway Close
Round Spinney
GB-Northampton, NN3 8RH
✆ UK/N.Ireland: 0344 824 3524
✉ customerservice@b-gr8.co.uk

GR | Vrontani P. Christina
3 Molas Street
13679 Aharnes
✆ +30 210 2402020
✉ christina.vrontani@gmail.com, ergo@vrontani.gr

HR | VAR - ERCO d.o.o.
Stipana Vilova 14A
10090 ZAGREB
✆ +385 91 571 3164
✉ var.erco@gmail.com

HU | Tooltechnic Kft.
Vaskapu Utca 10-14,
H-1097 Budapest
✆ +36 1 330 4465
✉ alkatresz@tooltechnic.net

IN | Agritech Floritech Inc.
206 - B Rajindera Arihant Tower
B-1 Community Centre Janak Puri
New Delhi - 110058 / India
✆ +91 11 45662679
✉ info@agrifloritech.com

IR | BGR8 Ltd. c/o Seabourne Group
South Portway Close, Round Spinney
Northampton, NN3 8RH
✆ +353 1890 8823 74
✉ enquiries@gardenhomepower.com

IT | Ikra Service Italia, by BRUMAR
Loc. Valgera 110/B
14100 ASTI (AT)
✆ +800 768 412
✉ service.IT@mogatec.com

JO | Taha & Qashou Agri Co. (LLC)
205 Mekka Street
Amman 11821, Jordan
✆ +962 6 585 0251
✉ info@tahaandqashou.net

LT | ikra Lithuania
Kalvarijų g. 206
08314 Vilnius
✆ +370 641 76434 / +370 6491 5665
✉ parduotuve@fokusgroup.lt

LU | Bobinage Georges Back
53 Rue Nic. Meyers
4918 Bascharage
✆ +352 507622
🖷 +352 504889

MK | FEROELEKTRO D.O.O.
Str.Nikola Parapunov br.35A/3
1000 Skopje
✆ +389 2 3063190
✉ fero@t-home.mk

MD | OLSOM S.R.L.
Mateevici Str., 38/1
2009 Chisinau
✆ +373 22 214075
✉ olsommtd@googlemail.com

NL | Muldertechniek
Noorderkijl 1
9571 AR 2 e Exloermond
✆ +800 283 8000
✉ Service.NL@mogatec.com

NO | Maskin Importoren AS
Verpetveien 34
1540 Vestby
✆ +47 64 95 35 00
✉ post@maskinimp.no

PL | Victus-Emak Sp. z.o.o.
ul. Karpia 37
61-619 Poznań
✆ 61 823 83 69
✉ serwis@victus.com.pl

PT | Cabostor LDA.
Zona Ind. do Salgueiro, Lote 29 Pav.B
3530-259 Mangualde
✆ +351 939 134 145
✉ Spv.ikra@vilcol.pt

RO | BRONTO COMPROD S.R.L.
Str. Corneliu Coposu nr. 35-37
400235 Cluj-Napoca
✆ +40 264 435 337
✉ tehnic@bronto.ro

SE | ikra Service Sweden
Verkstadsgatan 8
57341 Tranås
✆ +46 763 268982
✉ ikrawinbladh@gmail.com

SI | BIBIRO d.o.o.
Tržaška cesta 233
1000 Ljubljana
✆ +386 1 256 4868
✉ bibiro.ljubljana@siol.net

SK | AGF Invest s.r.o.
Hlinikova 365/39
95201 Vráble
✆ +421 02 62 859549
✉ info@agfinvest.sk

TR | ZİMAŞ Ziraat Makinaları San. ve Tic. A.Ş.
1202/1 Sokak No:101/G Yenişehir
35110 İZMİR
✆ +90 232 4364618/4594094
✉ info@zimasziraat.com

UA | ТОВ „ТК „Євроінструмент“
(LLC "TC "Euroinstrument")
бул. І. Лепсе, 79
04080 м. Київ, Україна
✆ +38 (044) 332-24-12 / +38 (068) 424-41-55
✉ ikra@eurotools.com.ua

4529063720210806